Paragon Outdoor Aluminium Lamellen Pergola 12'×14'

Montageanleitung

STRUCTURE 4+1 Years Limited Warranty

Registrieren Sie Ihre Pergola auf www.paragon-outdoor.com für eine zusätzliche Deckung von 1 Jahr!

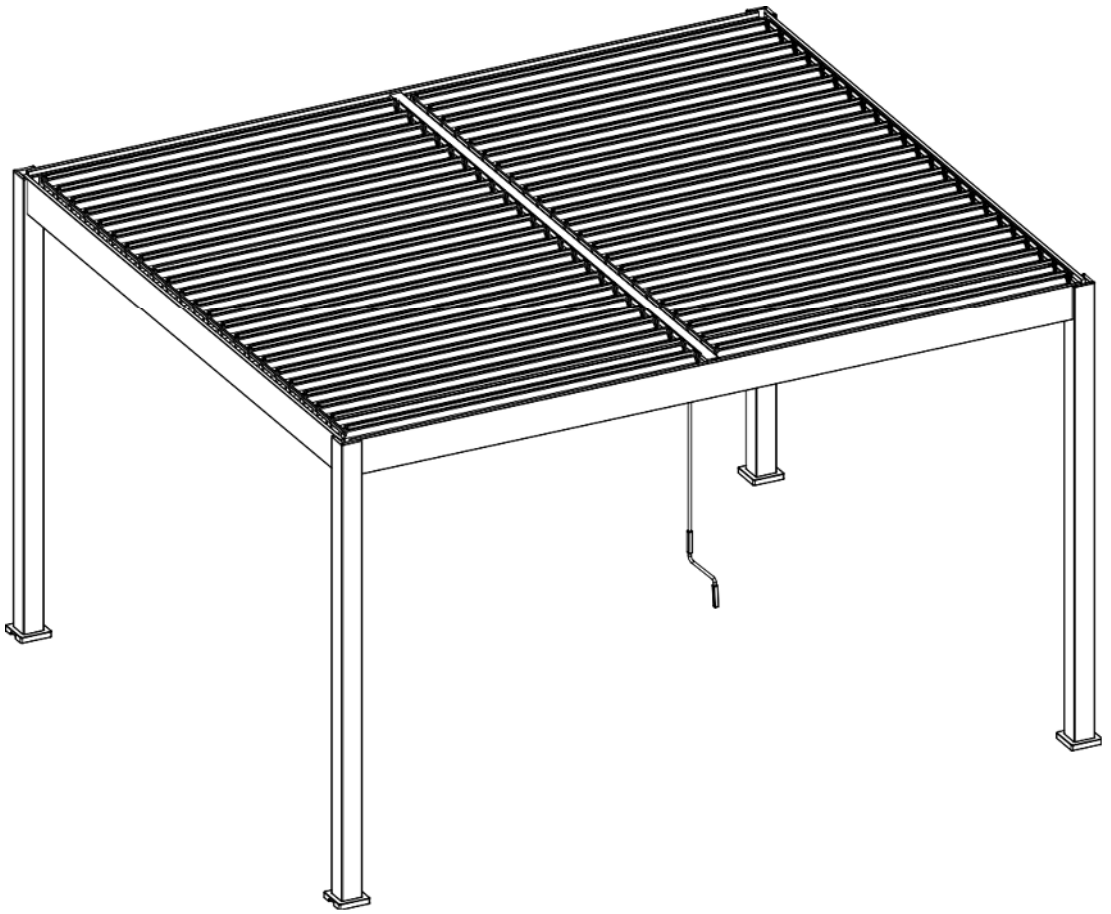

PARAGON OUTDOOR

Paragon Group USA

Customer Service Contact Information: 1-877-782-4482

support@paragon-outdoor.com

Paragon Outdoor Aluminium Lamellen Pergola 12’x14’

Bitte lesen Sie die folgenden Anweisungen vollständig durch, bevor Sie mit der Montage beginnen. Fehler, die während der Installation gemacht werden, sind nicht von der Produktgarantie abgedeckt. Sollten Sie während der Montage Fragen haben, rufen Sie uns bitte unter 1-877-782-4482 an.

Notwendiges Werkzeug und ein Sicherheitsausrüstung (Nicht mitgeliefert)

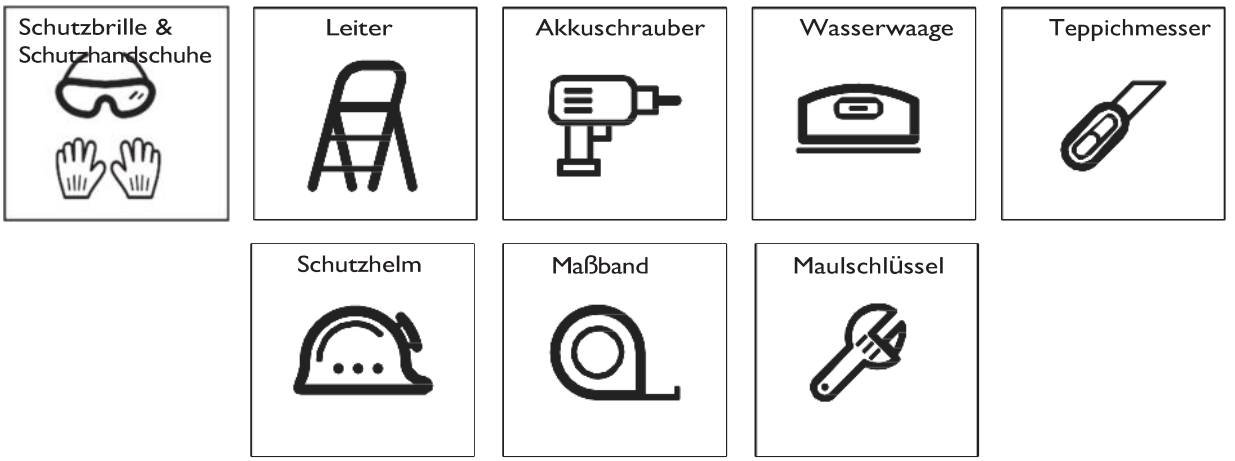

2D&3D FUNDAMENTVERMESSUNG

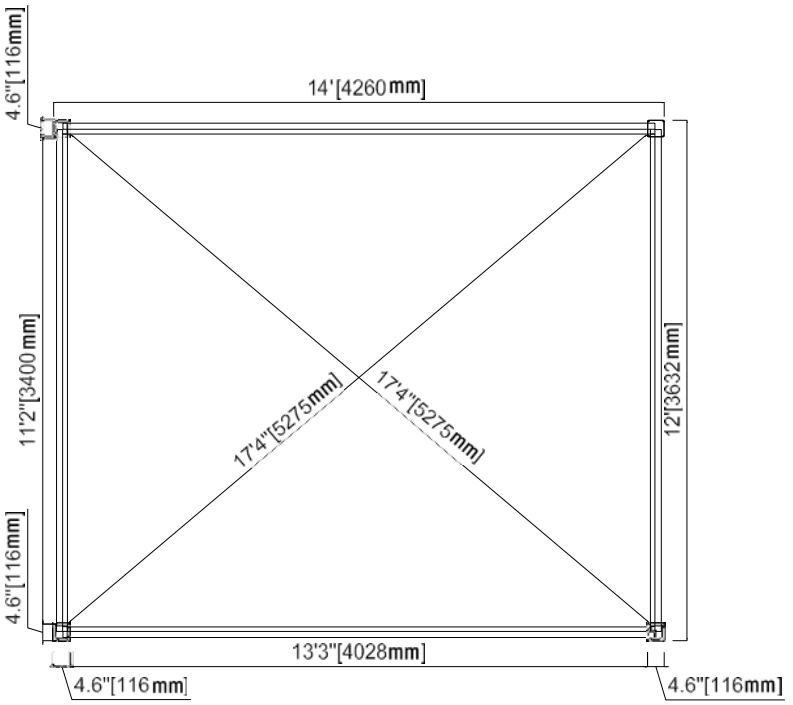

3D FUNDAMENTVERMESSUNG

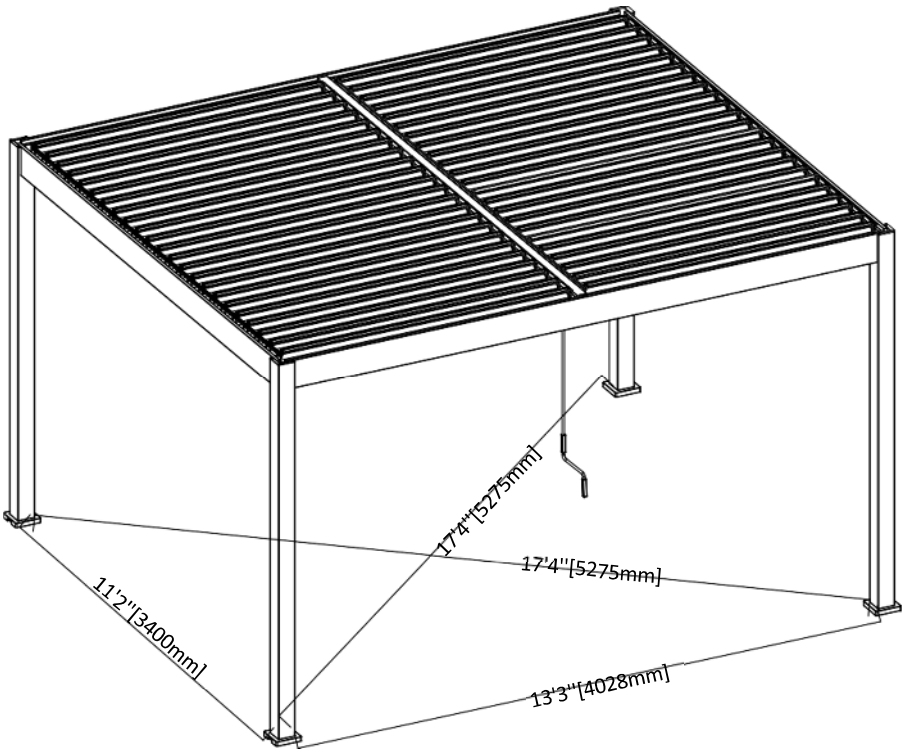

Paragon Outdoor's 5 Jahre beschränkte Garantie

In der Garantie enthaltene Artikel: PRGRT-1012GY, PRGRT-1214GY, PRGRT-1220GY

Eingeschränkte Garantie

Paragon Outdoor garantiert dem Erstkäufer, dass alle Komponenten und Beschläge in seinen Produkten bei normalem Gebrauch und unter normalen Servicebedingungen für einen Zeitraum von 5 Jahren* ab dem Datum des ursprünglichen Kaufs im Einzelhandel frei von Herstellungs- und Materialfehlern sind, vorbehaltlich der in dieser Garantie enthaltenen Definitionen, Bedingungen und Konditionen. Diese Garantiezeit gilt für alle Teile, einschließlich Aluminium, Stahl, Hardware und Zubehör.

Paragon Outdoor wird jedes defekte Teil innerhalb der Garantiezeit nach eigenem Ermessen ersetzen, wenn es sich als fehlerhaft in der Verarbeitung oder im Material erweist. Paragon Outdoor kann Fotos, Videos oder die physische Rückgabe des defekten Teils zur Überprüfung verlangen.

Garantiebedingungen

1. Diese Garantie ist nur gültig, wenn das Produkt in Übereinstimmung mit den unten aufgeführten schriftlichen Empfehlungen von Paragon Outdoor installiert, gereinigt, behandelt und gewartet wird.
2. Unbeschadet des Vorstehenden sind Schäden, die durch Gewaltanwendung, falsche Handhabung, unsachgemäßen Gebrauch, nachlässigen Gebrauch oder Montage oder Wartung, Unfälle, Stöße von Fremdkörpern, Vandalismus, Schadstoffe, Änderungen, Anstriche, Verbindungen, Verklebungen, Versiegelungen, die nicht mit der Bedienungsanleitung übereinstimmen, oder Schäden, die aus der Reinigung mit unverträglichen Reinigungsmitteln und geringfügigen Abweichungen des Produkts resultieren, nicht durch diese Garantie abgedeckt.
3. Diese Garantie gilt nicht für Schäden, die aus "höherer Gewalt" resultieren, wozu unter anderem Hagel, Sturm, Tornado, Orkan, Schneesturm, Überschwemmung oder Feuer gehören, die über die genannten Ansprüche hinausgehen.
4. Diese Garantie ist ungültig, wenn Bauteile und Komponenten verwendet werden, die nicht mit den schriftlichen Empfehlungen von Paragon Outdoor kompatibel sind.
5. Diese Garantie gilt für den ursprünglichen Besitzer und Anmelder und ist nicht übertragbar.

Artikel #	Garantiedauer	Erweiterte Garantie
PRGRT-1012GY, PRGRT-1214GY, PRGRT-1220GY	4 Jahre	+ 1 Jahre

* Die erweiterte Garantie gilt, wenn das Produkt innerhalb von 1 Monat nach dem Kauf auf www.paragon-outdoor.com registriert wird.

Betrieb: Hard-Top-Lauben und Pergolen

1. Es handelt sich um Vier-Jahreszeiten-Produkte, d. h., sie können das ganze Jahr über aufgestellt werden. Schneeansammlungen müssen jedoch immer vom Dach der Anlage entfernt werden.
2. Das Gerät muss mit den für den jeweiligen Bodenbelag geeigneten Beschlägen verankert werden.
3. Prüfen Sie vor und während der Nutzung des Geräts, ob alle Schrauben fest angezogen sind. Ziehen Sie die Schrauben mindestens zweimal im Jahr nach.
4. Das maximal zulässige Gewicht für ein am Mittelträger befestigtes Zubehörteil beträgt 40 lbs.
5. Wenn Ihr Produkt dies zulässt, entfernen Sie in den Wintermonaten alle Moskitonetze und Vorhänge.

Montageplanung

1. Es liegt in der Verantwortung des Verbrauchers, die baurechtlichen Vorschriften, Gebietsbeschränkungen oder andere regionale Beschränkungen einzuhalten und die erforderlichen Genehmigungen einzuholen, bevor das Produkt gekauft und installiert wird.
2. Vergewissern Sie sich, dass alle Teile im Karton sind, bevor Sie mit der Installation beginnen.
3. Einige Teile können scharfe Kanten haben; es wird empfohlen, Handschuhe, Schutzbrillen und geschlossene Schuhe zu tragen.
4. Planen Sie genügend Zeit für die Montage ein, da Sie das Produkt nicht unbeaufsichtigt lassen können, wenn es nicht vollständig montiert ist, selbst wenn es am Boden verschraubt ist.
5. Für eine sichere Montage des Produkts sind mindestens 3 Personen erforderlich. Dies hängt von den einzelnen Montageschritten ab.
6. Befolgen Sie alle Anweisungen sorgfältig, um die Stabilität des Produkts zu gewährleisten.
7. Um Schäden am Produkt und seinen Bestandteilen zu vermeiden, verwenden Sie die richtigen Werkzeuge. Verwenden Sie das Produkt nicht als Stütze. In bestimmten Phasen der Montage kann die Verwendung einer Leiter erforderlich sein.
8. Bewahren Sie die Bedienungsanleitung und die Teileliste für den Fall auf, dass Sie sie später benötigen oder nachschlagen möchten.
9. Bauen Sie das Produkt nicht an Tagen mit Wind oder Regen auf.

Wartung

Für alle Produkte:

1. Im Falle eines defekten Teils oder wenn ein Problem bei der Verwendung dieses Produkts auftritt, wenden Sie sich bitte an den Paragon Outdoor-Kundendienst unter (877) 782-4482.
2. Um Ersatzteile zu bestellen, geben Sie die Modellnummer und die Teilenummer an, die Sie in Ihrer Montageanleitung finden.
3. Für Ihr Produkt ist möglicherweise optionales Zubehör erhältlich, wie z. B. Moskitonetze, Vorhänge, Ersatzhauben und mehr. Bitte wenden Sie sich für weitere Informationen an Ihren Fachhändler.

Sicherheitshinweise

ES IST SEHR WICHTIG, DASS SIE ALLE SICHERHEITSHINWEISE VOR DER MONTAGE UND WÄHREND DES GEBRAUCHS DES PRODUKTS LESEN UND BEFOLGEN.

Halten Sie Kinder und Haustiere vom Montagebereich fern.

1. Bei der Montage und Verwendung des Produkts müssen stets grundlegende Sicherheitsvorkehrungen getroffen werden, um das Risiko von Verletzungen und Schäden am Produkt und seiner Umgebung zu verringern.
2. Vergewissern Sie sich, dass sich alle Teile in den Kartons befinden, bevor Sie mit dem Zusammenbau beginnen. Es wird empfohlen, Schutzhandschuhe zu tragen, da einige der Teile scharfe Kanten haben.
3. Beginnen Sie mit dem Zusammenbau und stellen Sie das Produkt in einem Abstand von mehr als 10 Fuß von jeglichen Hindernissen wie z.B. einem Zaun, überhängenden Ästen, einer Wäscheleine oder einem Stromkabel und möglichst an einem windgeschützten Ort auf.
4. Stellen Sie das Gerät immer auf einer ebenen Fläche auf und verankern Sie es entsprechend den Empfehlungen für den Untergrund in der Montageanleitung.
5. Überprüfen Sie vor und während der Benutzung des Produkts alle Schrauben auf festen Sitz. Ziehen Sie die Schrauben mindestens zweimal pro Jahr nach.
6. Stellen Sie das Produkt nicht an einem Ort auf, an dem die Möglichkeit starker Winde besteht.

Pflege und Reinigung

Für alle Produkte:

1. Zur Reinigung: Verwenden Sie eine milde Seife oder ein sanftes Reinigungsmittel und waschen Sie es mit warmem Wasser und einem Schwamm oder Stofftuch. Mit klarem Wasser abspülen.
2. Schnee muss immer vom Dach des Geräts entfernt werden.

Customer Service Kontakt

Wenn Sie Probleme mit der Montage Ihrer neuen Struktur haben, schicken Sie sie bitte nicht zurück - unser fachkundiges Kundendienstteam wird Ihnen bei allen Fragen helfen, damit die Montage reibungslos verläuft.

E-Mail: service@50nrth.com / support@paragon-outdoor.com

Brauchen Sie Hilfe? Rufen Sie an: 06571 951170 oder +1 (877) 782-4482

KARTON 1/6(Pfosten und lose Teile)

Referenz	Teile	Menge
A	Pfosten	4

Referenz	Teile	Menge
Q1	Pfosten rock	4
Q2	Grundplatte	4

Referenz	Teile	Menge
Q15	10×80 Spreizschraube	16
Q20	6×35 Inbusschraube 6X35	16

Referenz	Teile	Menge
Z1	3mm 3mm Inbus	1
Z2	3mm 3mm Sechskantbit	1
Z3	4mm 4mm Sechskant-Schlüssel	1
Z4	4mm hex bit	1

Referenz	Teile	Menge
Z5	6mm 6mm Inbus	1
Z6	6mm 6mm Sechskantbit	1
Z7	10mm 10mm Flachschlüssel	1

KARTON 2/6(BALKEN)

Referenz	Teile	Menge
B	Hauptträger	2
C	Seitenträger	2
D	Mitteltrager	1
E	Mittlere Trägerkappe	1
F	Verbindungsstange	4
H	Handkurbel	1

Referenz	Teile	Menge
Q7	Befestigungsschraube	16
Q10	Kunststoffkappe	16
Q12	Kunststoffkappe	90
Q13	Gummipfropfen	92

Referenz	Teile	Menge
Q17	Stecker	92
Q18	Unterlegscheibe	92
Q22	6×12 Inbusschraube 6X12	4
Q23	Ringkappe	1

ATTENTION!

Verbindungsstange(FO) & Bürste innen!

KARTON 3/6(Lamellen)

Referenz	Teile	Menge
G	Lamelle	12

Referenz	Teile	Menge
Q4	Lamellenendkappe A	12
Q5	Lamellenendkappe B	12

Referenz	Teile	Menge
Q18	Unterlegscheibe	184
Q14	5×6 Schraube 5x6	184

KARTON 4/6(Lamellen)

Referenz	Teile	Menge
G	Lamelle	12

Referenz	Teile	Menge
Q4	Lamellenendkappe A	12

Referenz	Teile	Menge
Q5	Lamellenendkappe B	12

KARTON 5/6(Lamellen)

Referenz	Teile	Menge
G	Lamelle	12

Referenz	Teile	Menge
Q4	Louver end cap A	12

Referenz	Teile	Menge
Q5	Lamellenendkappe B	12

KARTON 6/6(Lamellen)

Referenz	Teile	Menge
G	Lamelle	8
G1	Hauptjalousie	2

Referenz	Teile	Menge
Q3-1	Endkappe der Hauptjalousie A	1
Q3-2	Endkappe der Hauptjalousie B	1

Referenz	Teile	Menge
Q4	Jalousie-Endkappe A	9
Q5	Jalousie-Endkappe B	9

MONTAGERICHTLINIEN

Schritt 1: Montage der Lamellen

Schritt 2: Den Rahmen bauen

Schritt 3: Einbau von Jalousien

Schritt 1 Montage der Lamellen

Komponenten

Teile

G		44
G1		2

Q3-1		1
Q3-2		1
Q4		45
Q5		45

Q13		92
Q14	5×6	184
Q18		184

Tools

Z1	3mm	1
Z2	3mm	1

Z3	4mm	1
Z4	4mm	1
Z5	10mm	1

Achtung :
1. Master Louver G1 wird mit den Endkappen Q4/Q3-2 und Master Louver G1 wird mit Q3-1/Q5 montiert.
2. Lamelle G wird mit Endkappen Q4/Q5 (Anzahl 44) montiert.

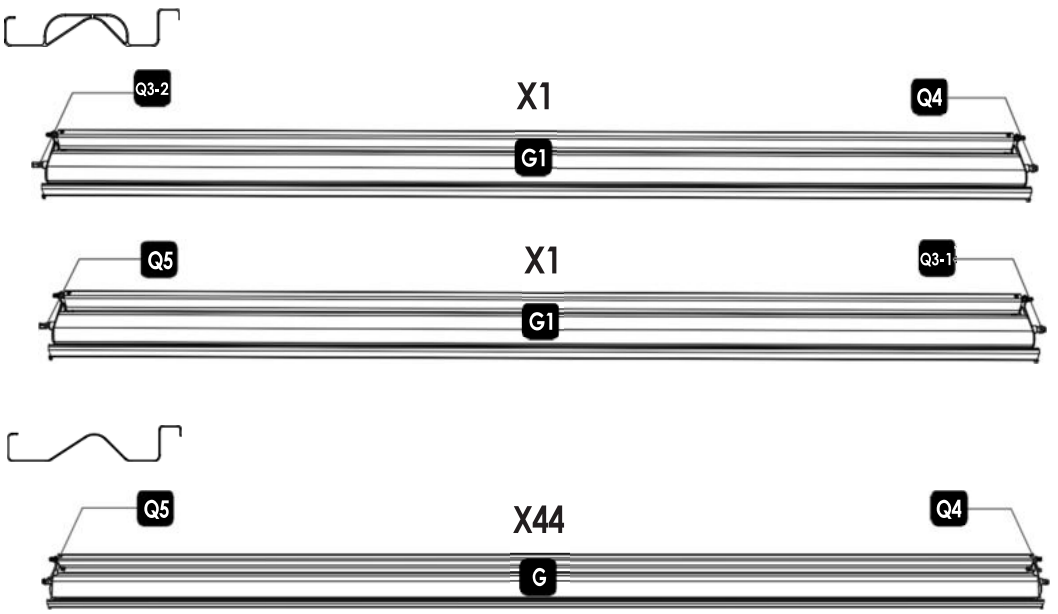

Schritt 1-1

Achtung:
Es gibt 2 G1 Master-Lamellen, die jeweils mit unterschiedlichen Lamellenendkappen ausgestattet sind. Installieren Sie diese wie unten gezeigt, da sie an der Getriebebox Q8 zum Öffnen und Schließen der Lamellen befestigt werden.

Anbringen der Jalousieverbinder (Q3-1/Q3-2 und Q4/Q5) an den Jalousien G1 und G. Verwenden Sie 2 Teile Q14/Q18, sobald sie angebracht sind. Fügen Sie Q13 (Gummipfropfen) in jedes Loch am Ende des Gitters ein. Q3-1/Q3-2 sind für die Hauptlamellen und sind vorinstalliert. Bitte identifizieren Sie Q3-1/Q3-2 anhand ihrer Endabdeckung Q4/Q5.

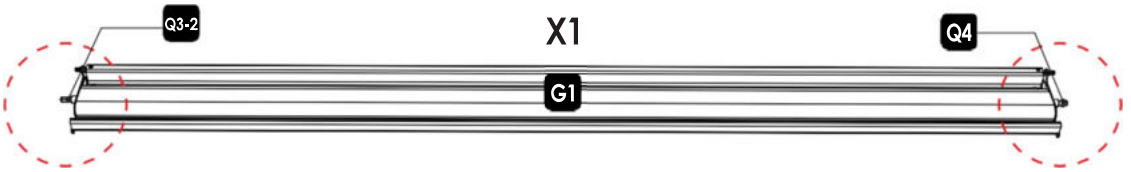

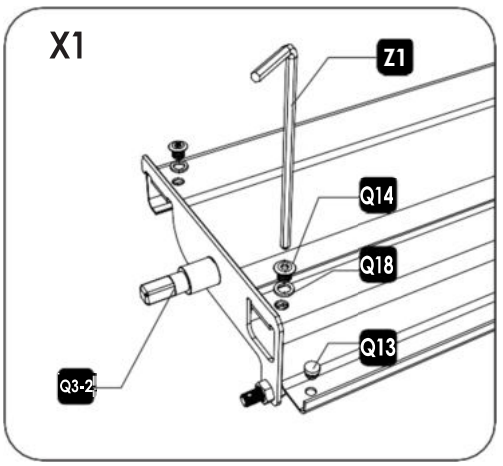

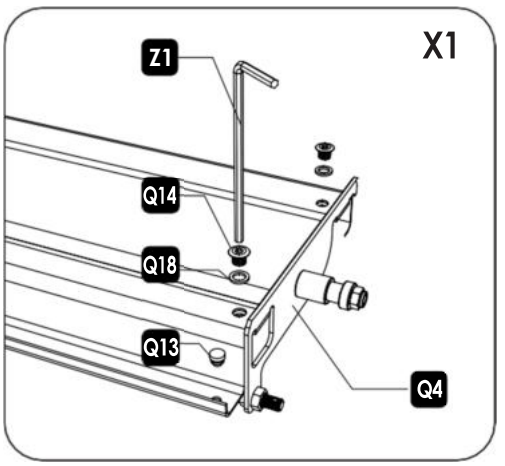

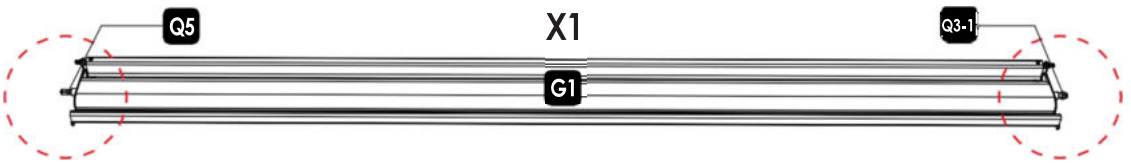

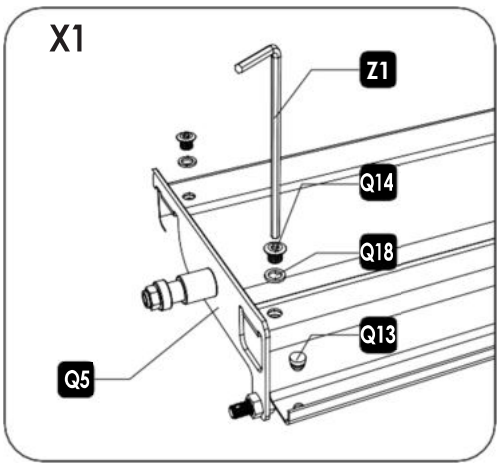

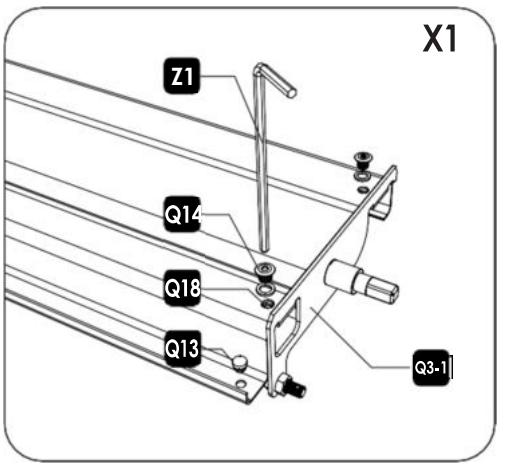

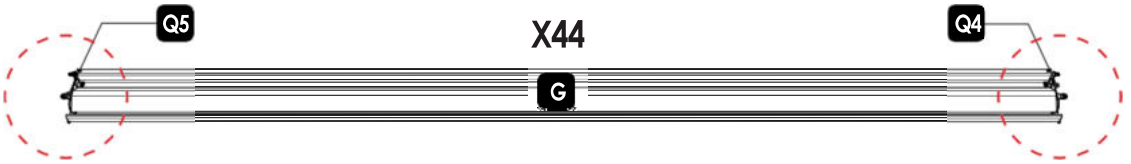
Q5
X44
Q4
G

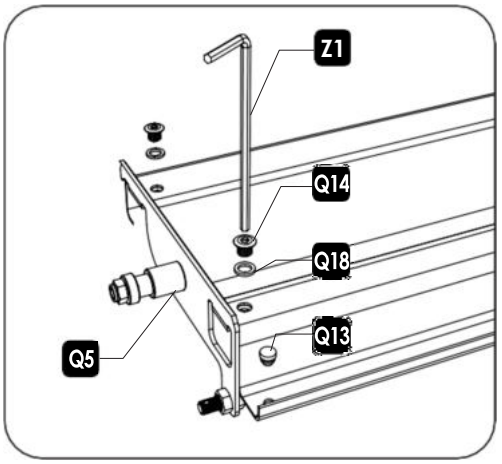
Z1
Q14
Q18
Q13
Q5

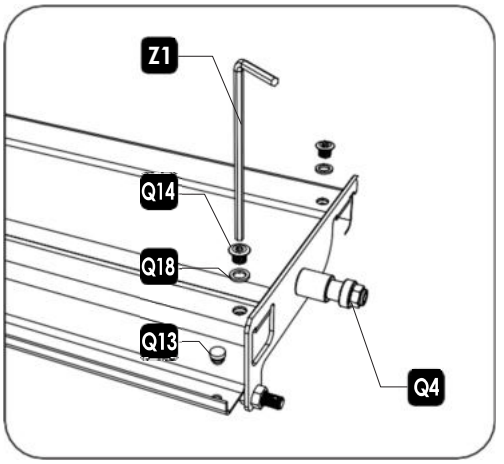
Z1
Q14
Q18
Q13
Q4

Schritt 2 Den Rahmen bauen

Komponenten

Teile

A		4
B		2
C		2
D		1
E		1

Q1		4	Q7	6mm	16
Q2		4	Q20	6×35 4mm	16

Werkzeuge

Z3	4mm	1	Z5	6mm	1
Z4	4mm	1	Z6	6mm	1

Achtung:

1. Sie können die Richtung der Kurbel ändern, indem Sie die Richtung des mittleren Trägers D ändern.
2. Befestigen Sie D (Mittelträger) erst dann an C, wenn alle Lamellen G/G1 montiert sind.
3. Kontrolle mit Sechskantschlüssel

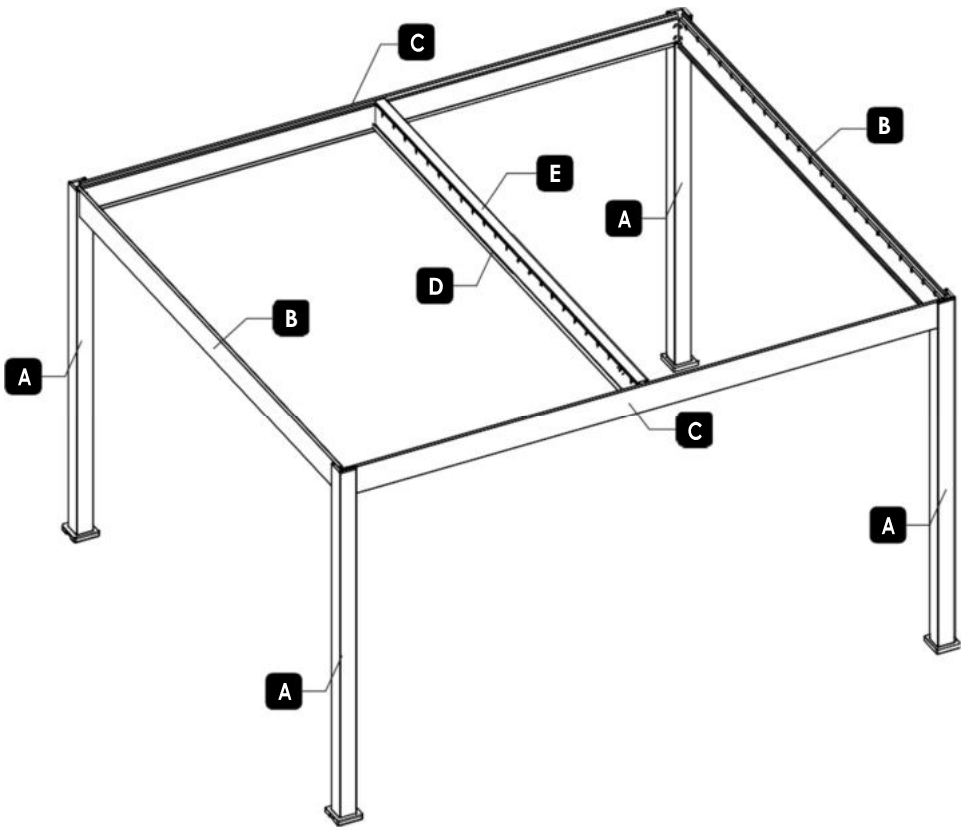

Schritt 2-1

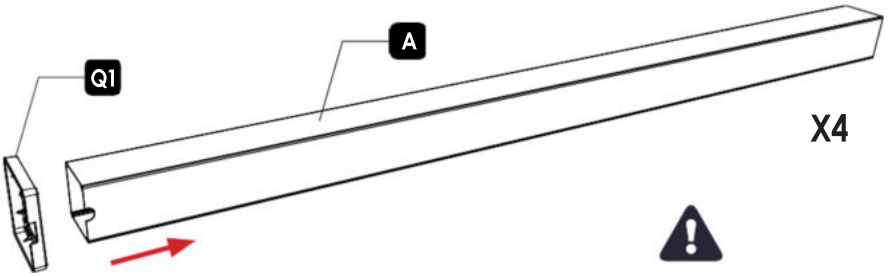

1. Schieben Sie Q1 (Pfostenschürze) auf A (Pfosten). Achten Sie darauf, dass die Kerbe an Q1 mit A übereinstimmt, da dies ein Abfluss ist.

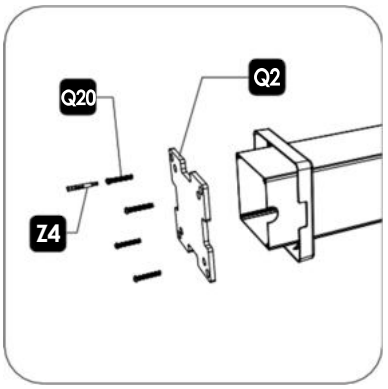

2. Verwenden Sie Q20 (Inbusschraube 6x35), um Q2 (Grundplatte) an A (Pfosten) zu befestigen. Verwenden Sie Z4(4mm Bit) zur Befestigung.

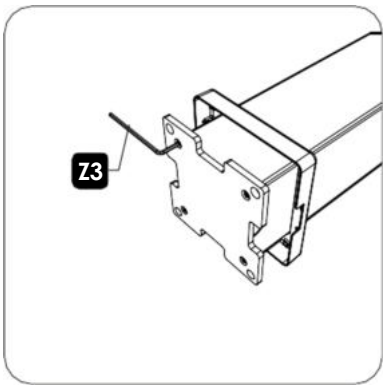

3. Ziehen Sie die Schraube bei Bedarf mit Z3 an.

Schritt 2-2

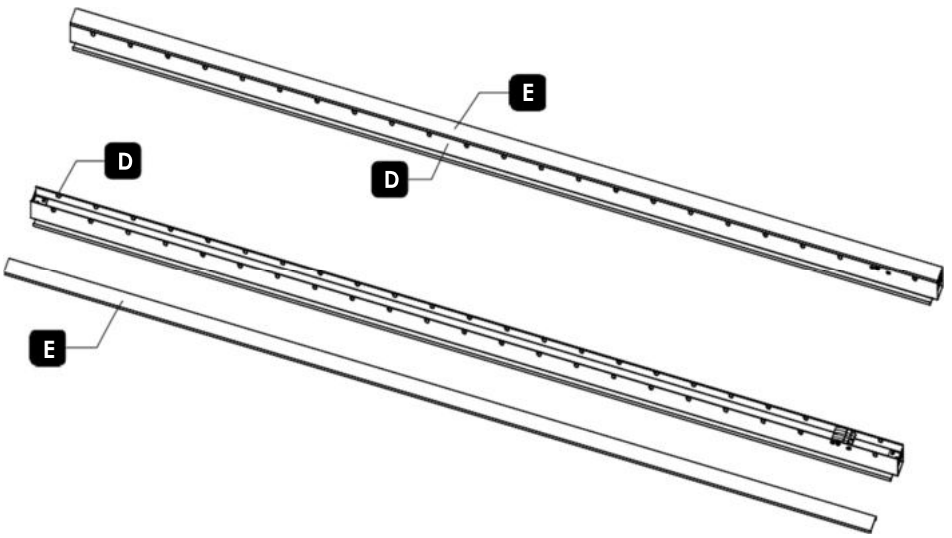

Legen Sie die Kappe E (mittlerer Balken) beiseite, da sie in einem späteren Schritt (Schritt 3-7) eingebaut wird.

Schritt 2-3

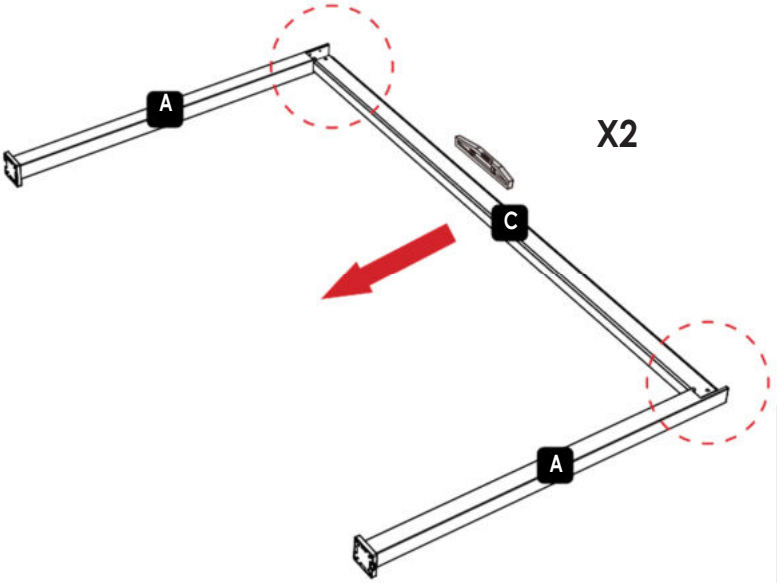

Legen Sie A (Pfosten) und C (Längsträger) auf eine ebene Fläche.
Verwenden Sie einen Winkel, um sicherzustellen, dass Träger C/Pfosten A richtig ausgerichtet sind, bevor Sie sie festziehen.

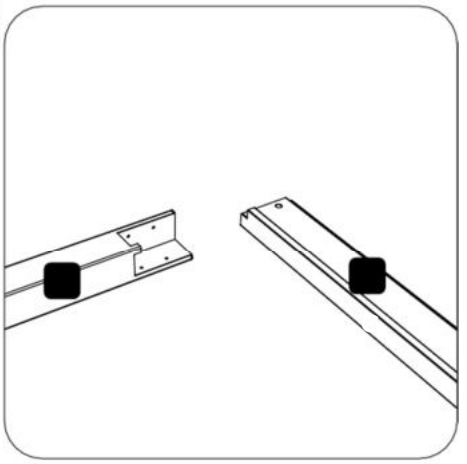

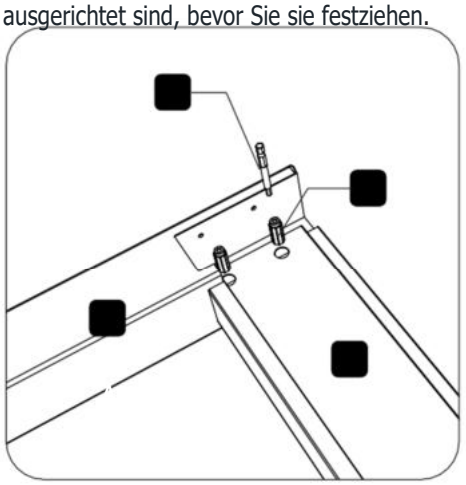

Befestigen Sie C (Seitenträger) an A (Pfosten)

Verwenden Sie Q7 (Trägerbefestigungsschraube) und führen Sie sie in C (Seitenträger) ein, um C mit A zu verbinden.
Verwenden Sie Z6 (Bohrer) zum Festziehen.

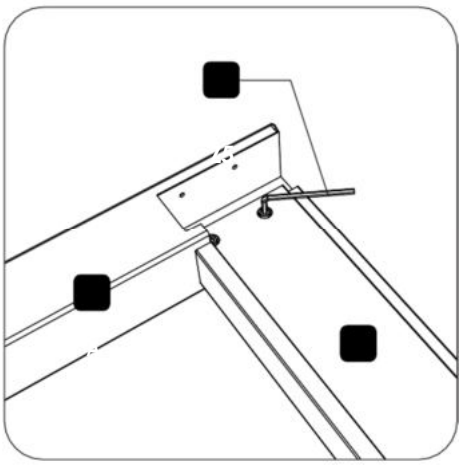

4. Bei Bedarf mit Sechskantschlüssel Z5 von Hand anziehen.

Empfehlung:
Seien Sie bitte vorsichtig, wenn Sie Aluminiumprofile auf den Boden legen, um Kratzer zu vermeiden.

Schritt 2-4

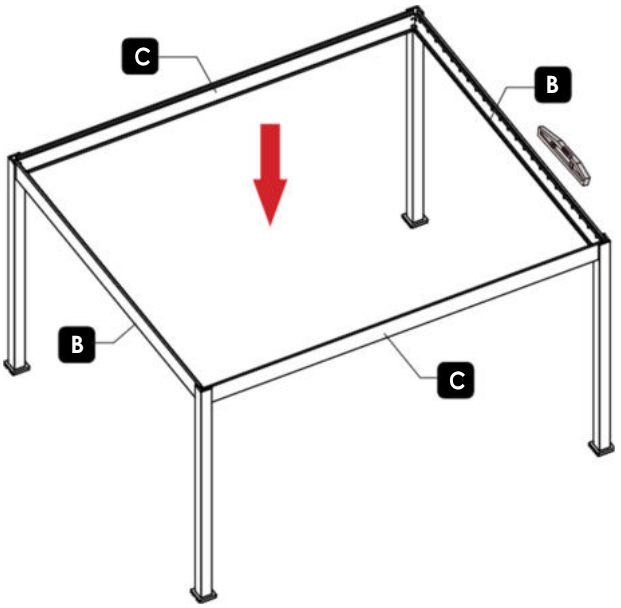

1. Schieben Sie B (Träger) in A (Pfosten) und richten Sie die Löcher aus. Verwenden Sie einen Winkel, um sicherzustellen, dass Träger C/Pfosten A vor dem Festziehen richtig ausgerichtet sind.

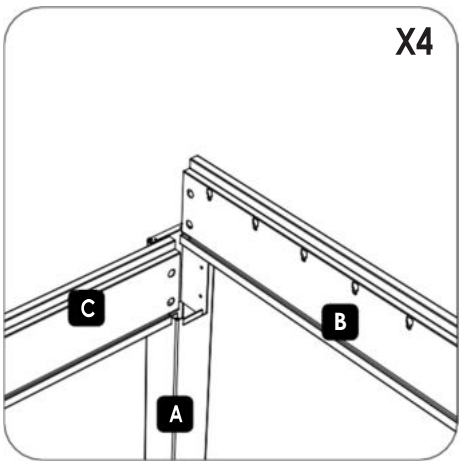

1. Befestigung B (Hauptträger)

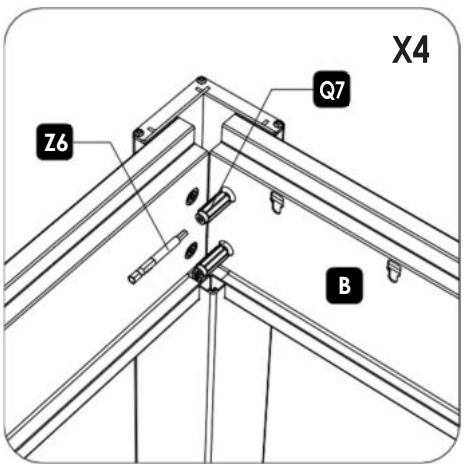

2. Führen Sie Q7 (Balkenbefestigungsschraube) in B (Balken) ein, der A (Pfosten) befestigt. Verwenden Sie Z6 zum Sichern

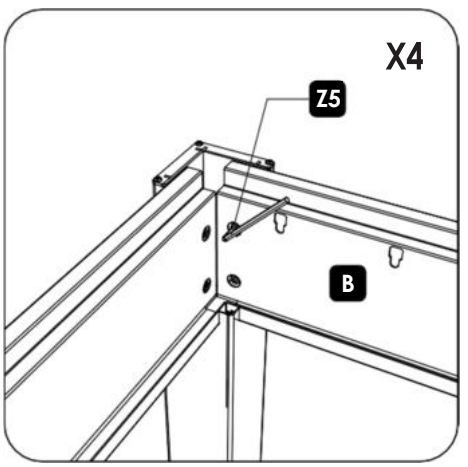

3. Sechskantschlüssel Z5 zum manuellen Anziehen verwenden.

Achtung: Montieren Sie 1 Träger (B) vollständig, dann den anderen Träger (B). Bevor Sie Q7 vollständig festziehen, achten Sie darauf, dass Sie jede Ecke B/C rechtwinklig ausrichten.

Schritt 2-5

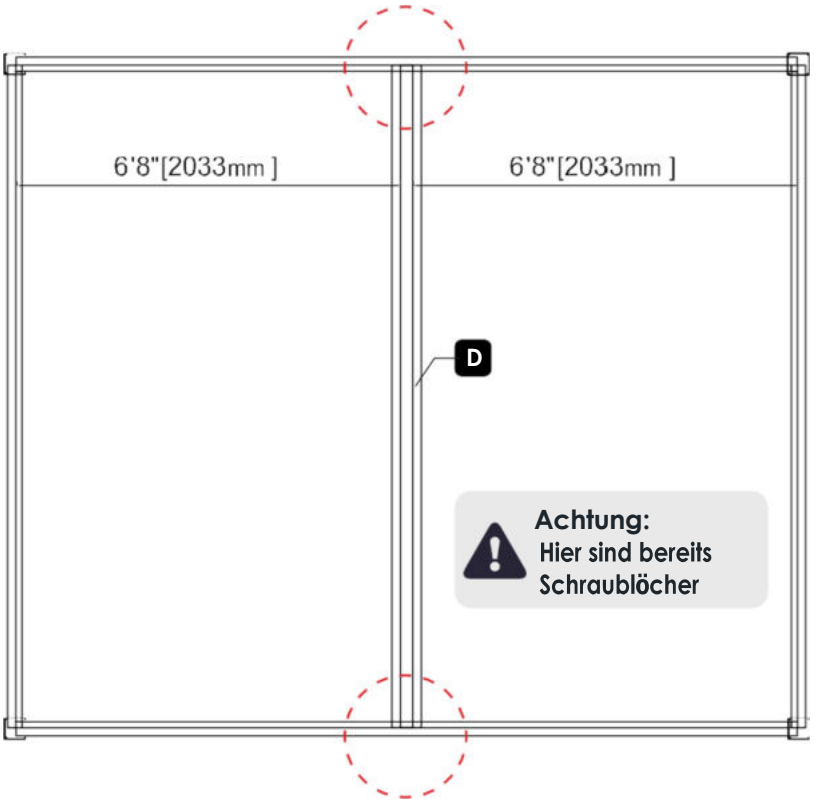

1. Messen Sie diagonal, um sicherzustellen, dass der Rahmen rechtwinklig ist, bevor Sie D (mittlerer Balken) in die Mitte von C (Balken) setzen.

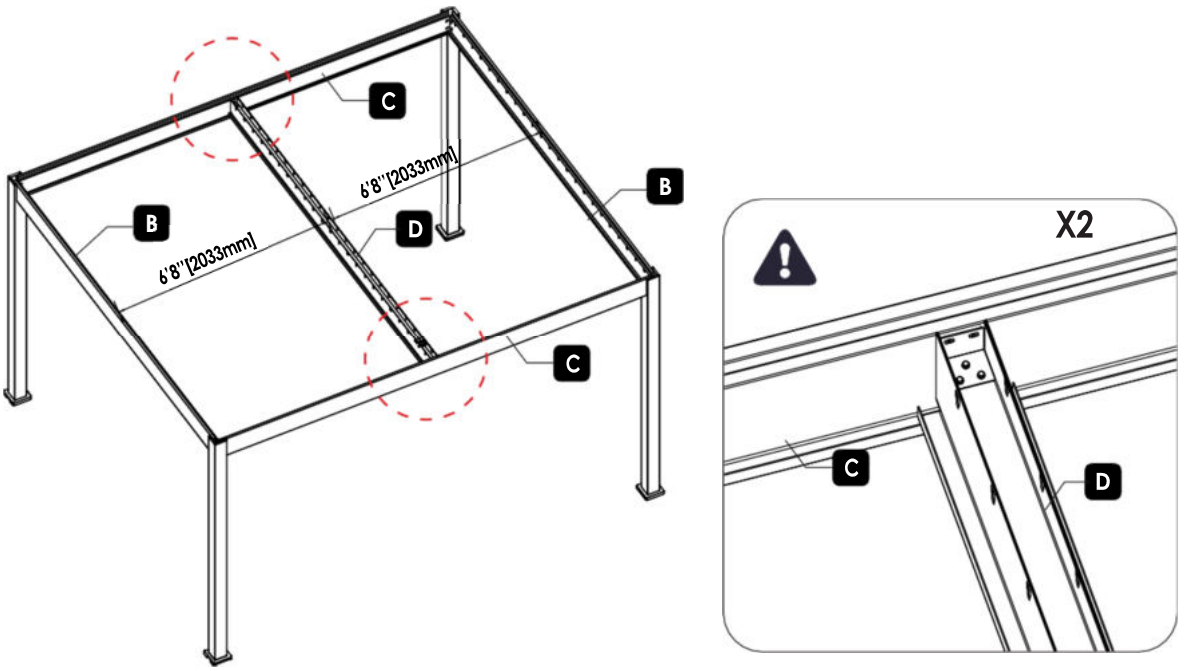

2. In diesem Schritt wird nur D (Träger) befestigt. Befestigen Sie das Verbindungsstück nicht am äußeren Träger C. Dies wird in einem späteren Schritt (3-6) geschehen.

Schritt 3 Einbau von Jalousien

Komponenten

Teile

E		1
F		4
H		1

Q10		16	Q17		92
Q12		90	Q18		92
Q15	10×80	16	Q22	6×12	2

Werkzeuge

Z5	6mm	1
Z6	6mm	1
Z7	10mm	1

Achtung:
Bitte halten Sie sich bei der Montage der Lamellen an die Reihenfolge, die in der Bedienungsanleitung angegeben ist.

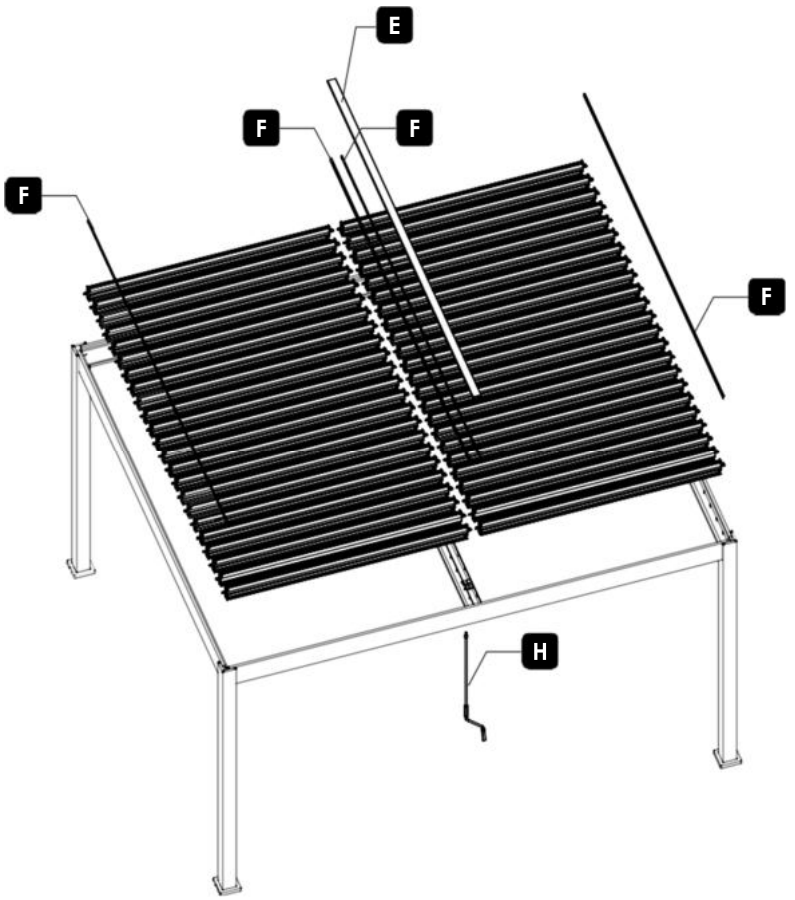

Schritt 3-1

Achtung: Die Position der Lamellen ist wichtig. Positionieren Sie die Lamelle G1 mit den Endkappen Q4 und Q5 an äußeren Trägern B. Die G1-Lamellenseite mit den Endkappen Q3-1 und Q3-2 wird in den Mittelträger D eingesetzt, wo sich die Getriebe befinden.

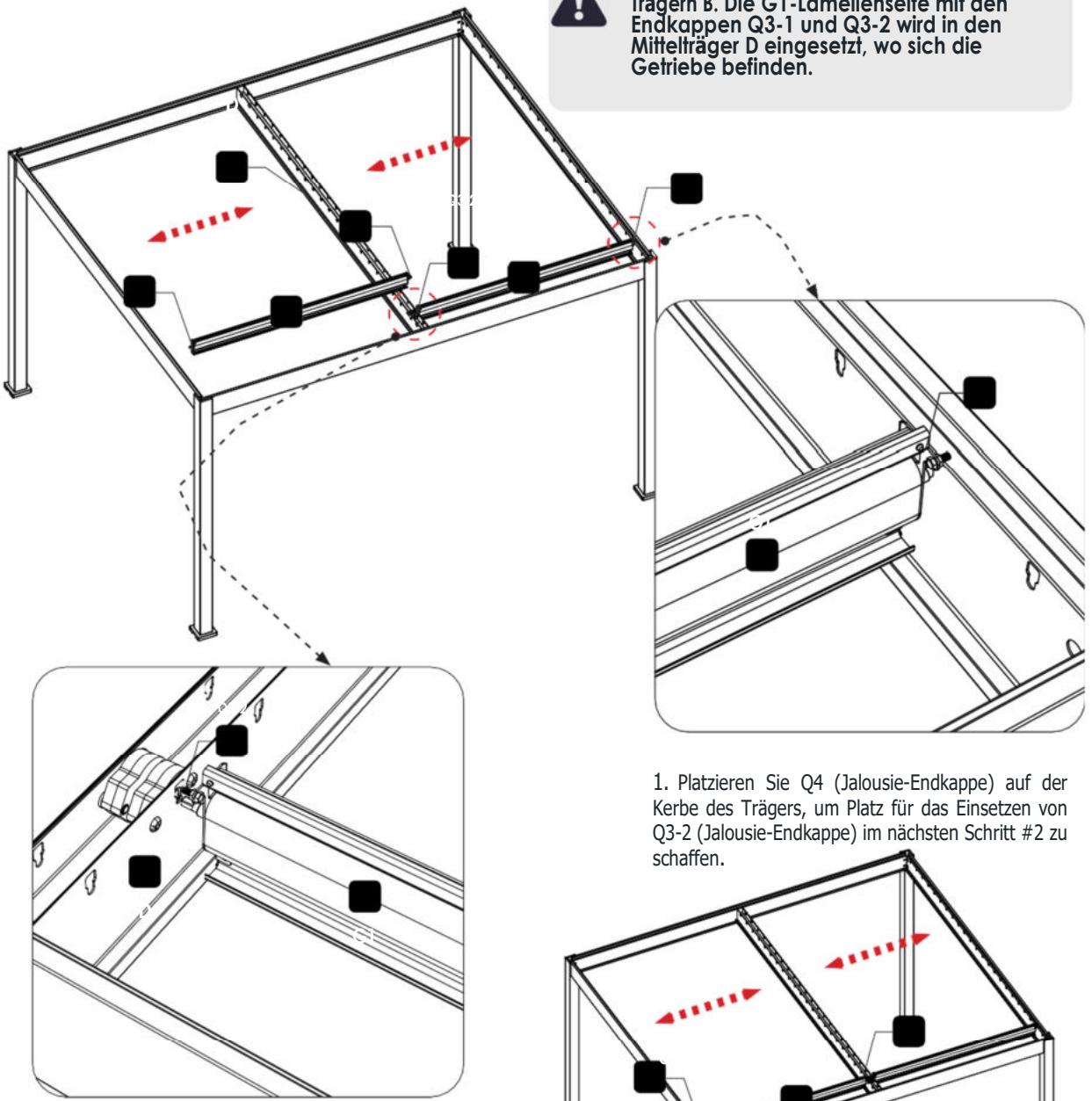

1. Platzieren Sie Q4 (Jalousie-Endkappe) auf der Kerbe des Trägers, um Platz für das Einsetzen von Q3-2 (Jalousie-Endkappe) im nächsten Schritt #2 zu schaffen.

2. Insert Q3-2 (Jalousie-Endkappe) in Träger D einsetzen, wo sich das Getriebe befindet. Falls erforderlich, Träger D zum Einsetzen verschieben.

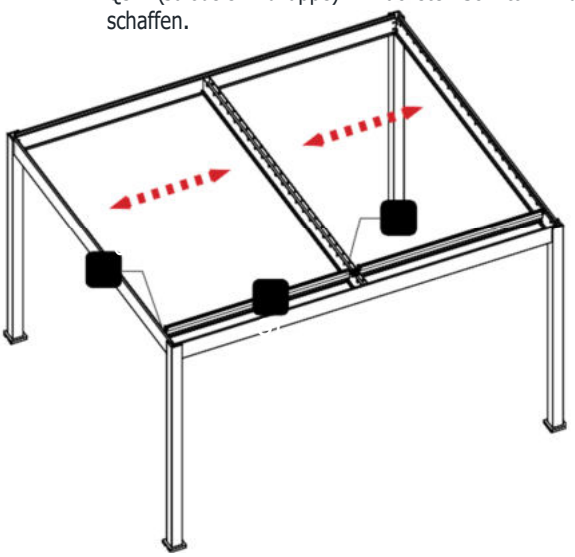

2. Wiederholen Sie den Vorgang, installieren Sie das andere Stück von G1.

Schritt 3-2

Achtung:
Bringen Sie die Lamellen von der anderen Seite der Pergola aus an, um den Rahmen zu stabilisieren.

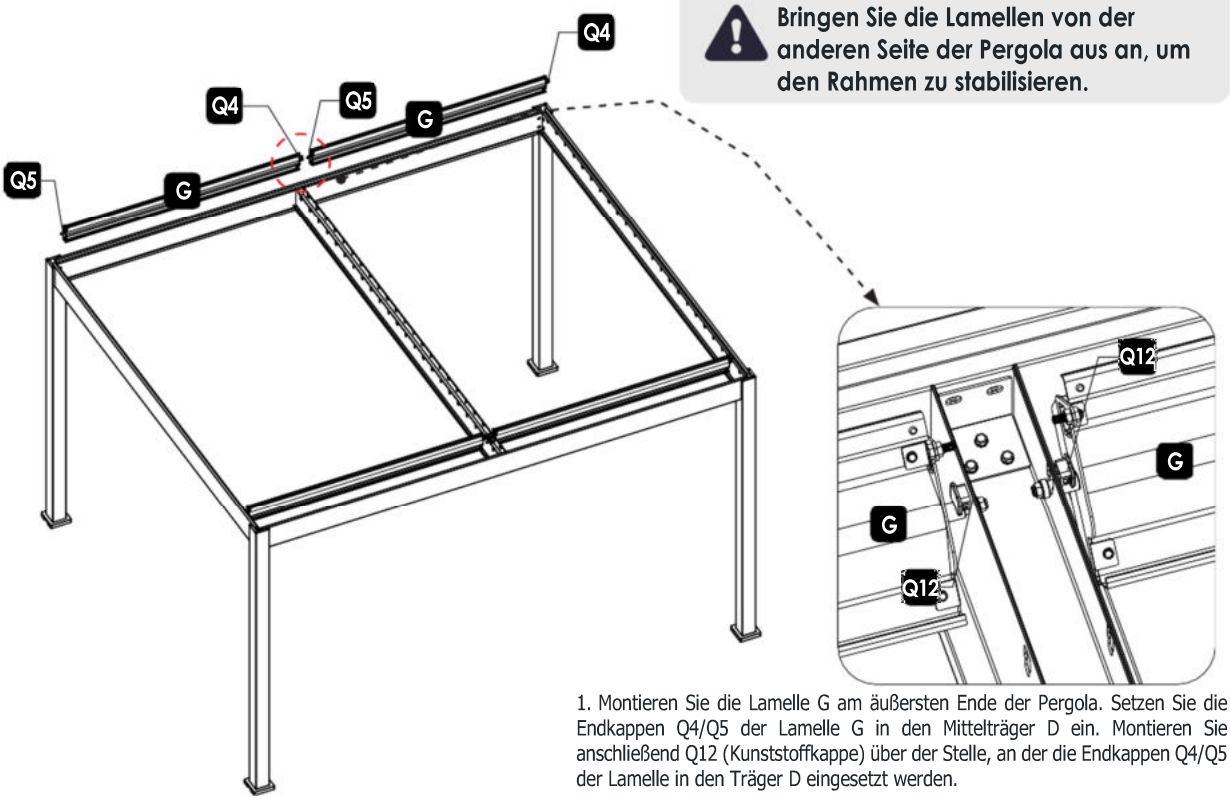

1. Montieren Sie die Lamelle G am äußersten Ende der Pergola. Setzen Sie die Endkappen Q4/Q5 der Lamelle G in den Mittelträger D ein. Montieren Sie anschließend Q12 (Kunststoffkappe) über der Stelle, an der die Endkappen Q4/Q5 der Lamelle in den Träger D eingesetzt werden.

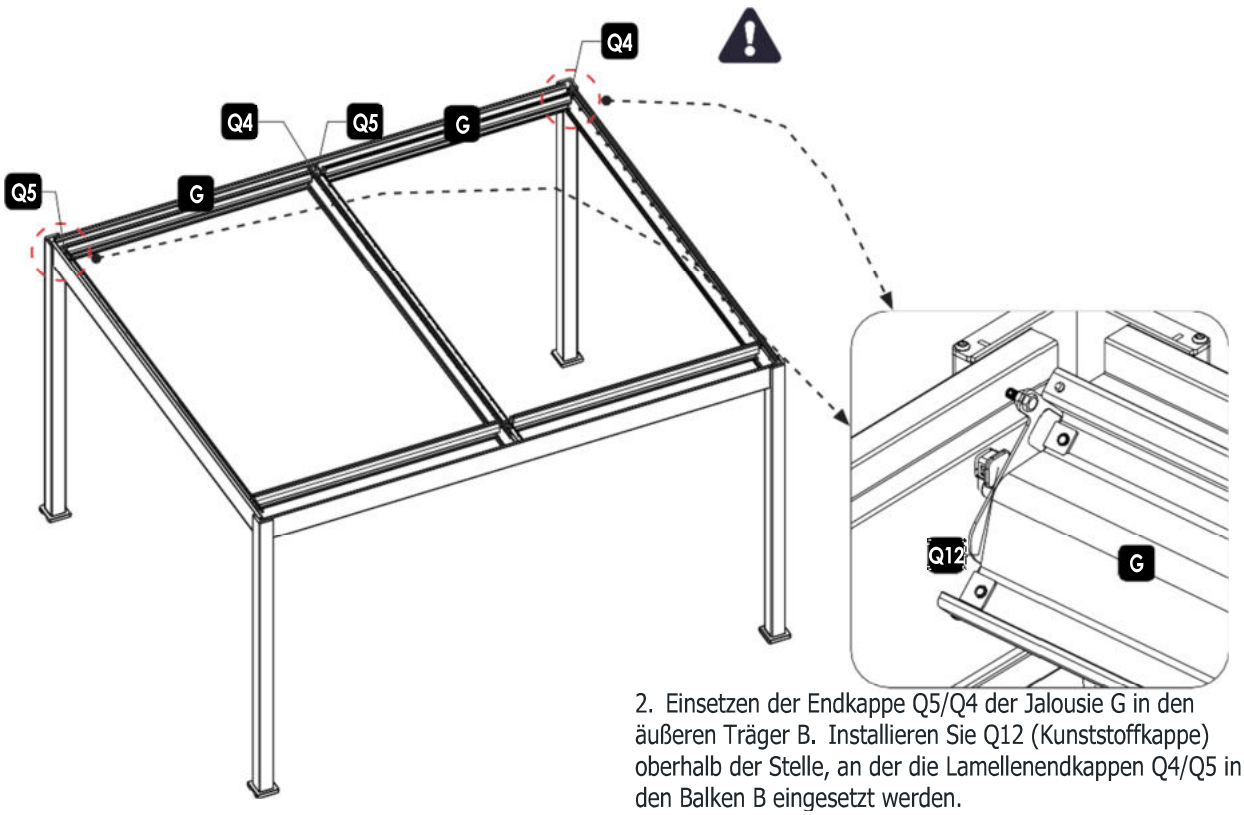

2. Einsetzen der Endkappe Q5/Q4 der Jalousie G in den äußeren Träger B. Installieren Sie Q12 (Kunststoffkappe) oberhalb der Stelle, an der die Lamellenendkappen Q4/Q5 in den Balken B eingesetzt werden.

Schritt 3-3

Nach der Montage der ersten 3 Lamellen beginnen Sie mit der Verbindung von F (Verbindungsstange) mit den Lamellenendkappen. Verbinden Sie bei der Montage der restlichen Lamellen F mit jeder Lamellenendkappe, sobald diese montiert ist.

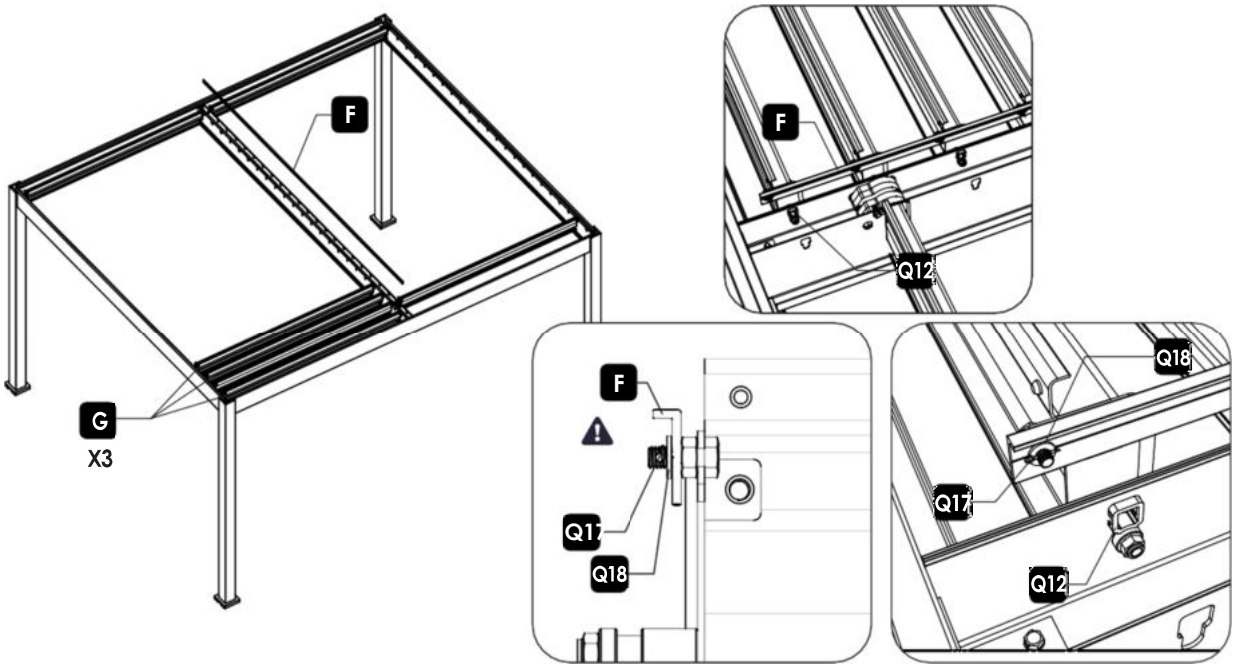

Achten Sie auf die Richtung der Verbindungsstange F, wie in den obigen Abbildungen gezeigt. Verwenden Sie die Unterlegscheibe Q18 und den Stopfen Q17, um die Verbindungsstange F an den in den Mittelträger D eingesetzten Lamellenendkappen zu befestigen. Legen Sie die Lamellen flach und installieren Sie die Kunststoffkappe Q12 in der Öffnung über den Lamellenendkappen am Träger D.

Schritt 3-4

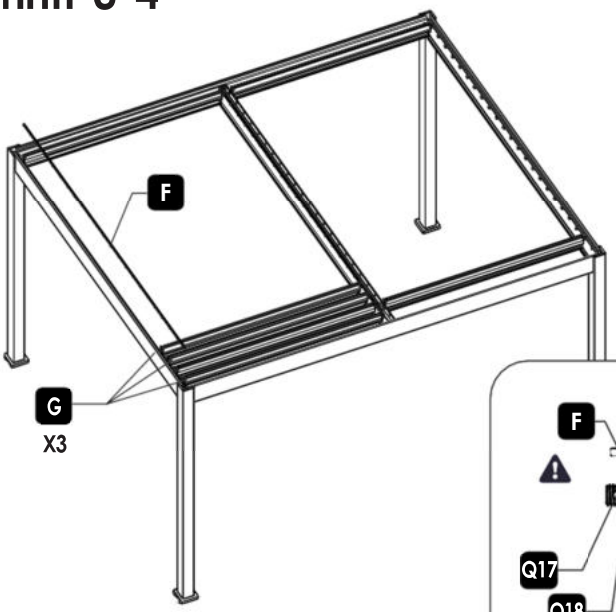

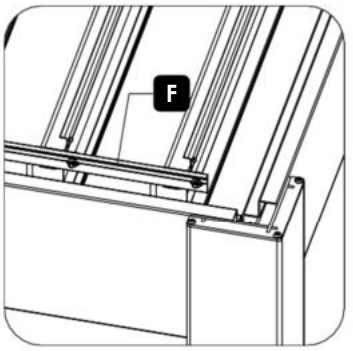

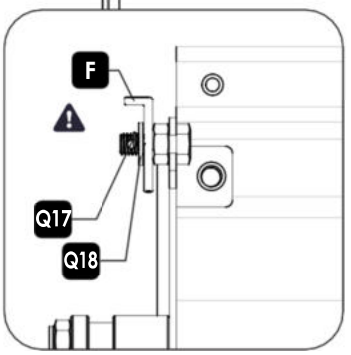

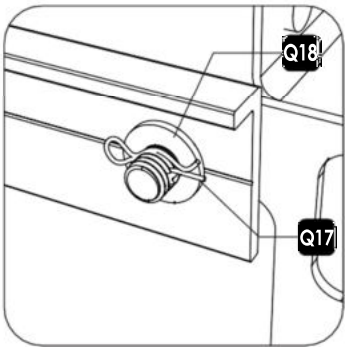

Verbinden Sie F mit den Jalousie-Endkappen Q4/Q5, die in den Außenträger B eingesetzt sind. Verwenden Sie Q18 Unterlegscheibe und Lasche Q17, um die Verbindungsstange F an den in den Träger eingefügten Jalousie-Endkappen B zu befestigen.

Schritt 3-5

Montieren Sie abschließend alle Lamellen G und verbinden Sie sie mit der Verbindungsschiene F wie in den vorherigen Schritten und bringen Sie die Kunststoffkappe Q12 an.

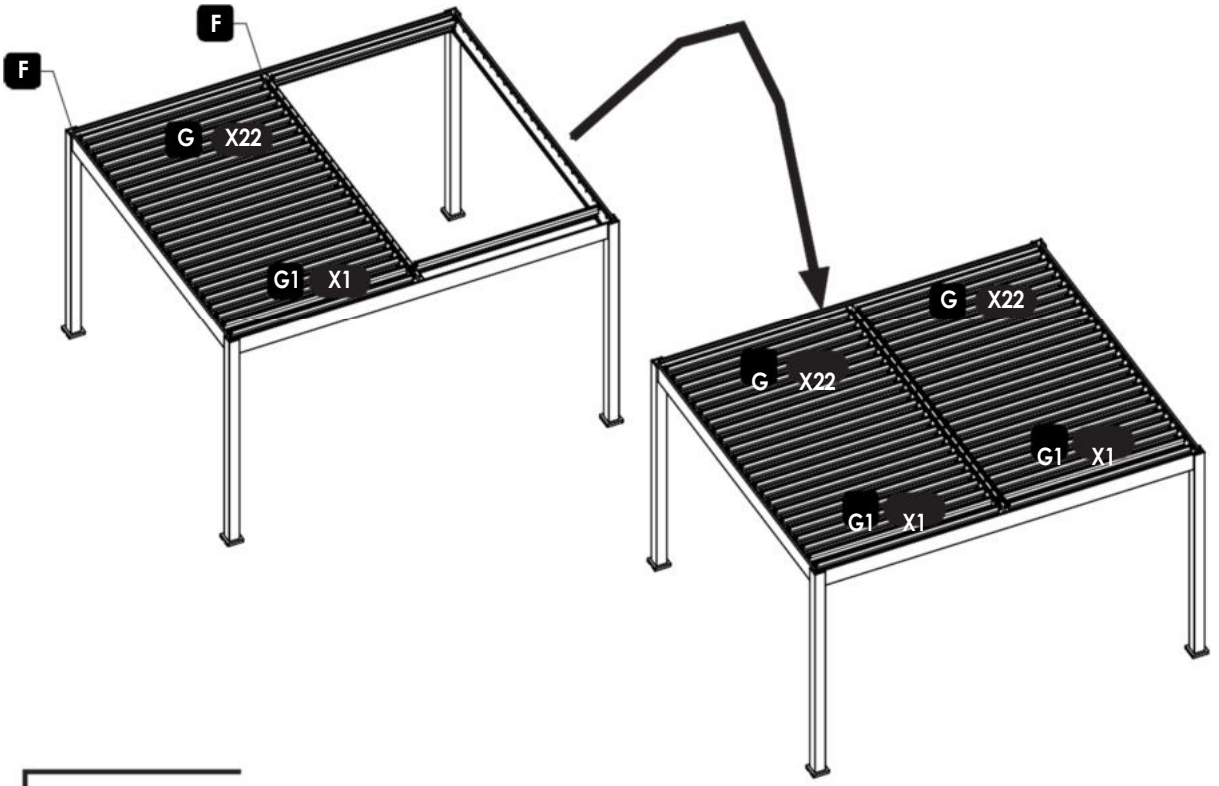

Schritt 3-5

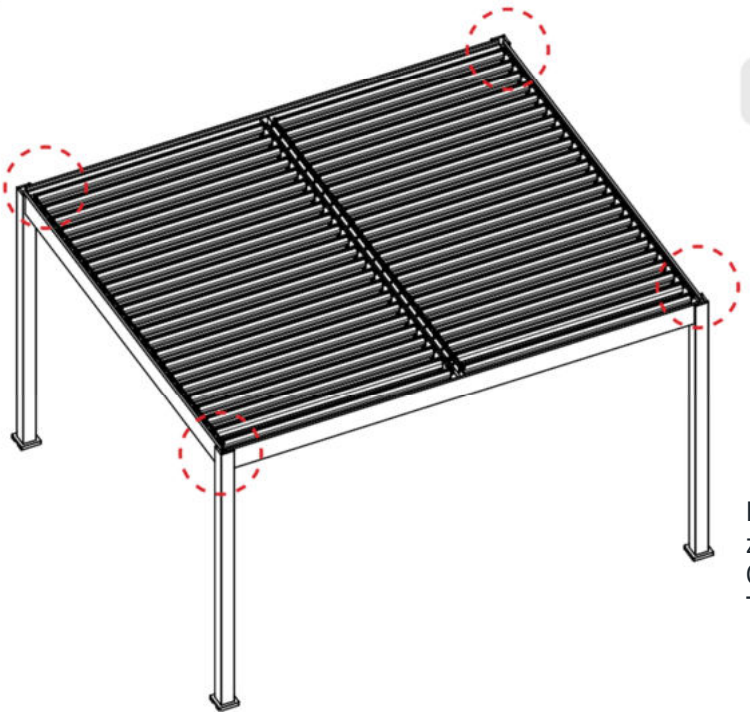

Achtung: Lamellen sollten vertikal sein

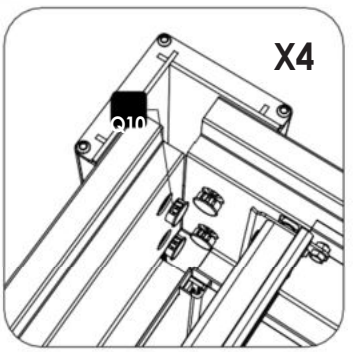

Halten Sie die Lamellen senkrecht, um Zugang zum Eckbereich zu erhalten, und setzen Sie die Q10-Kunststoffkappe ein, um die Löcher in den Trägern B/C abzudecken.

Schritt 3-6

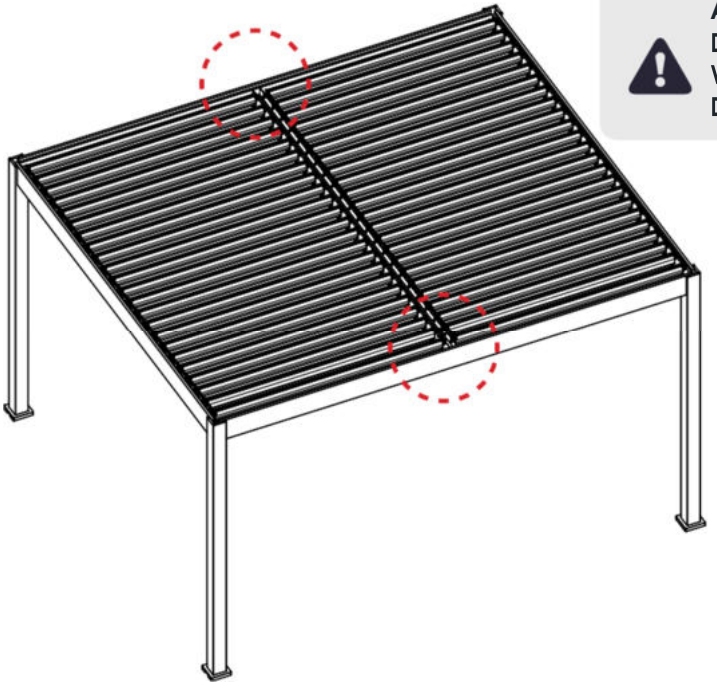

Achtung:
Die Lamellen können sich drehen. Vergewissern Sie sich, dass der mittlere Träger D auf Träger C zentriert ist.

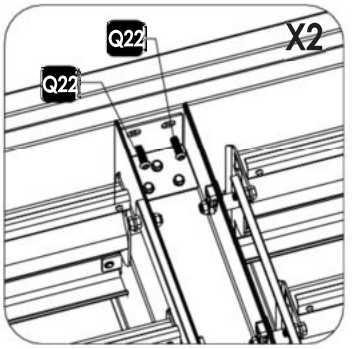

Verwenden Sie Z4 (4mm-Bit), um Q22 (Inbusschraube) am mittleren Träger D zu befestigen.

Schritt 3-7

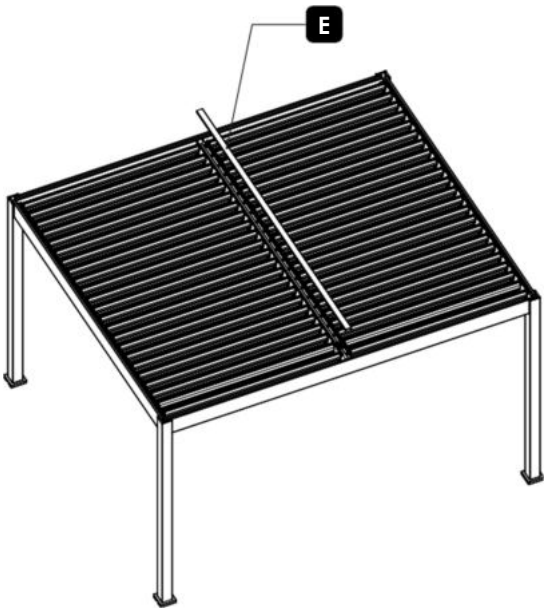

Achtung:
Setzen Sie E (Kappenbalken) auf den mittleren Balken D. Klopfen Sie ihn vorsichtig ein, um ihn zu verbinden.

Schritt 3-8

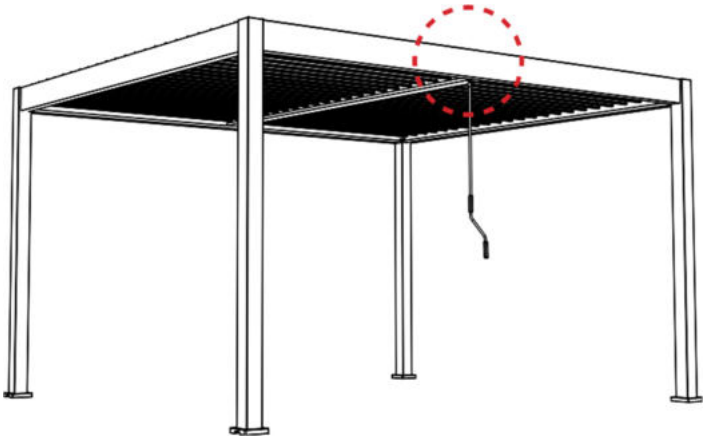

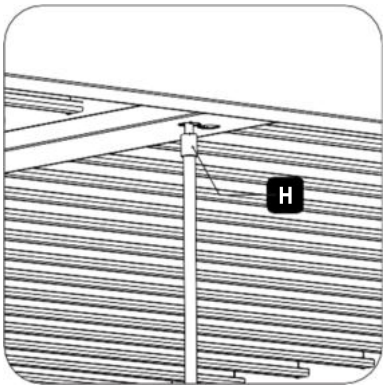

Kurbeln H am Getriebe montieren

Schritt 3-9

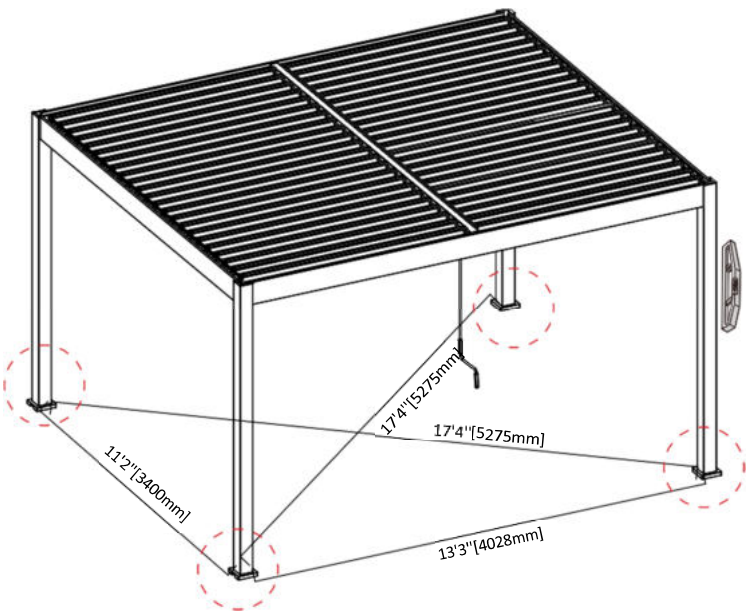

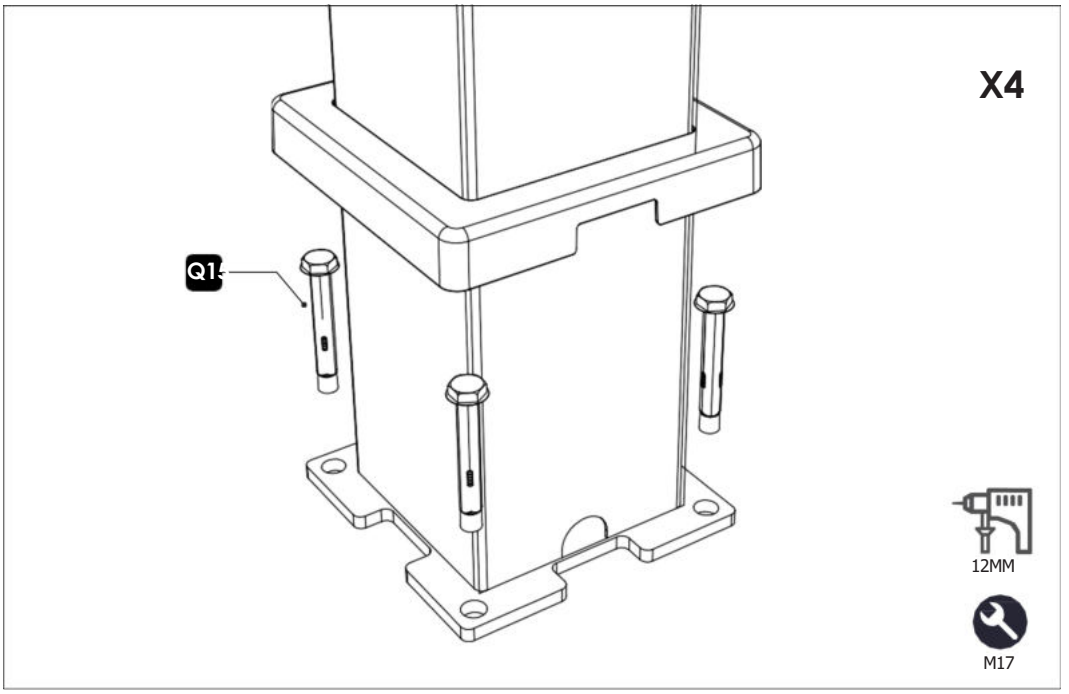

Prüfen Sie alle Maße der Pergola und verankern Sie die Grundplatte Q2 mit Q15 (Spreizschraube) auf dem Betonfundament. Vorsicht, die Pfostensockel können den Pfosten zerkratzen.

Schritt 3-10

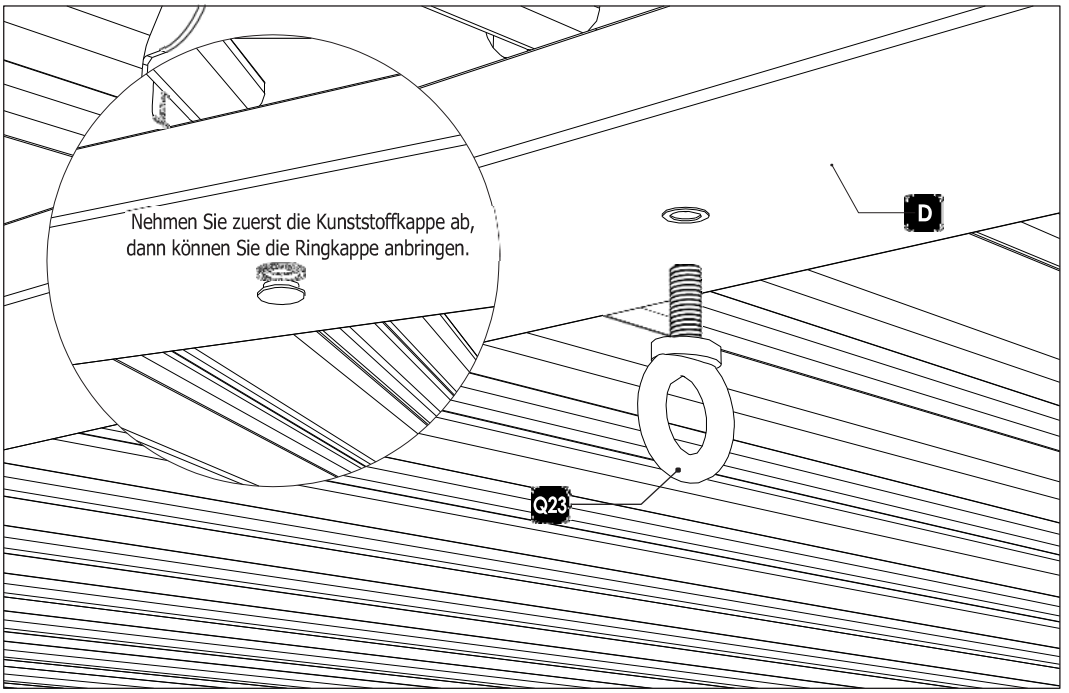

Q23 (Ringkappe) in den Mittelträger D einsetzen.

50NRTH GmbH
Straßburgstraße 14-16
54516 Wittlich / Germany

www.50nrth.com
+49 (0) 6571 / 951170

PARAGON OUTDOOR
@paragonoutdoorcompany

Paragon Group USA

Customer Service Contact Information: 1-877-782-4482
support@paragon-outdoor.com