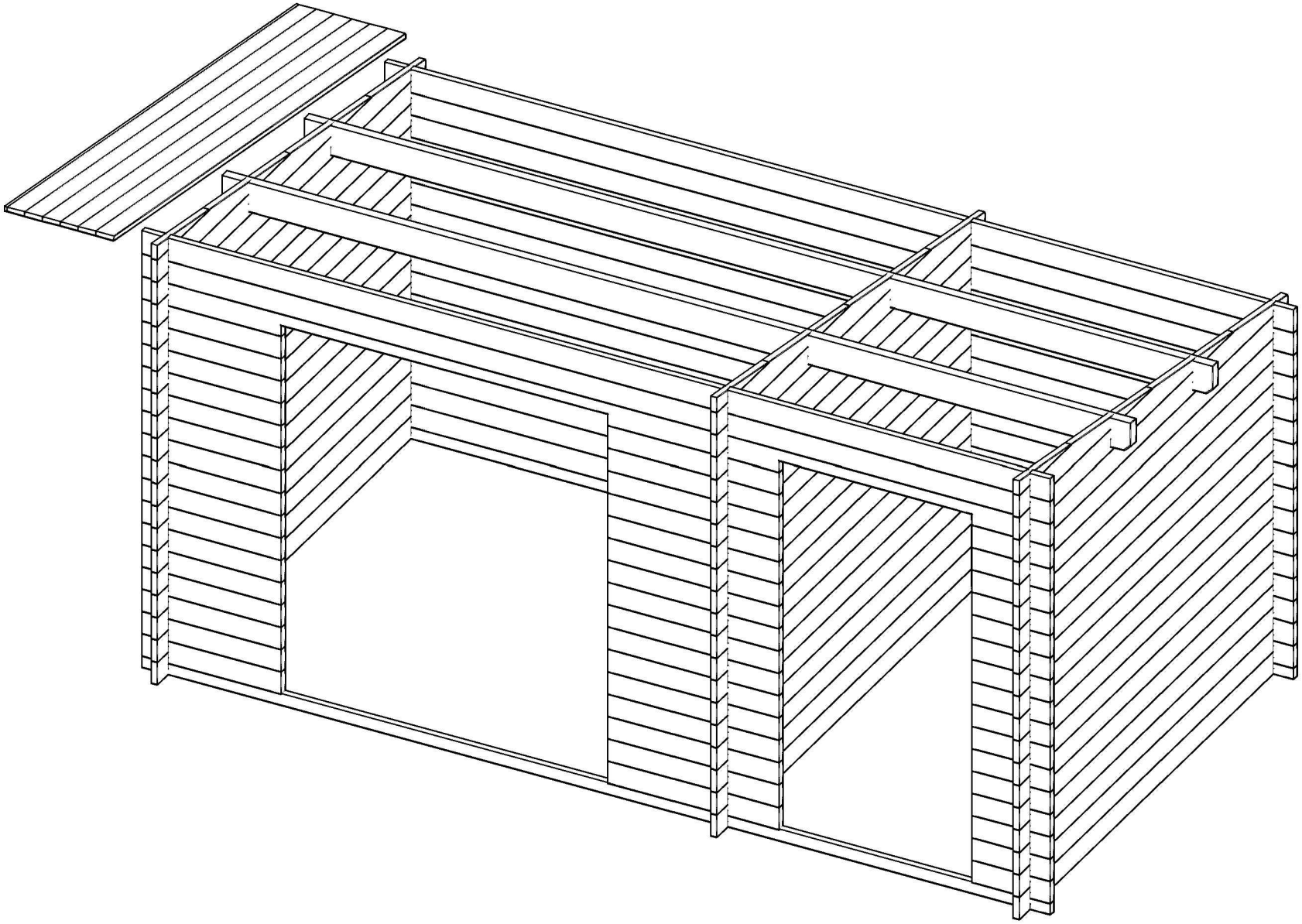

Maria28 mit Anbau

GartenHaus GmbH

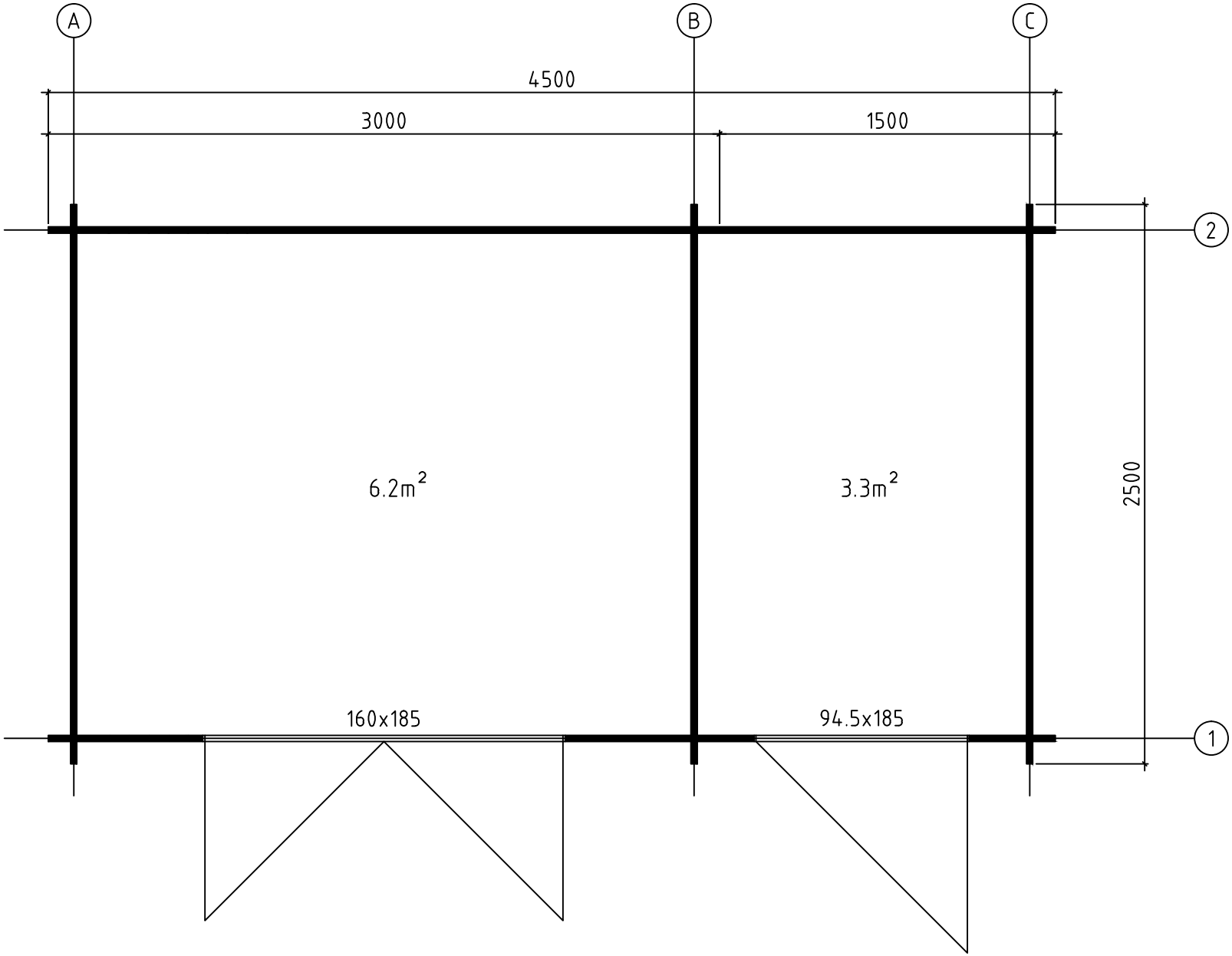

Model: Maria28 AB	Drawing: PLAN		Page:
GartenHaus GmbH — www.gartenhaus-gmbh.de, www.gartenhaus.at, www.gartenhaus.ch, +49 (0) 40 537 9978-50	Drawn by: R.Tamm	Material: 28x114	Scale: 1:30
	Date: 21.03.2017	File: Maria28 mit Anbau.dwg	

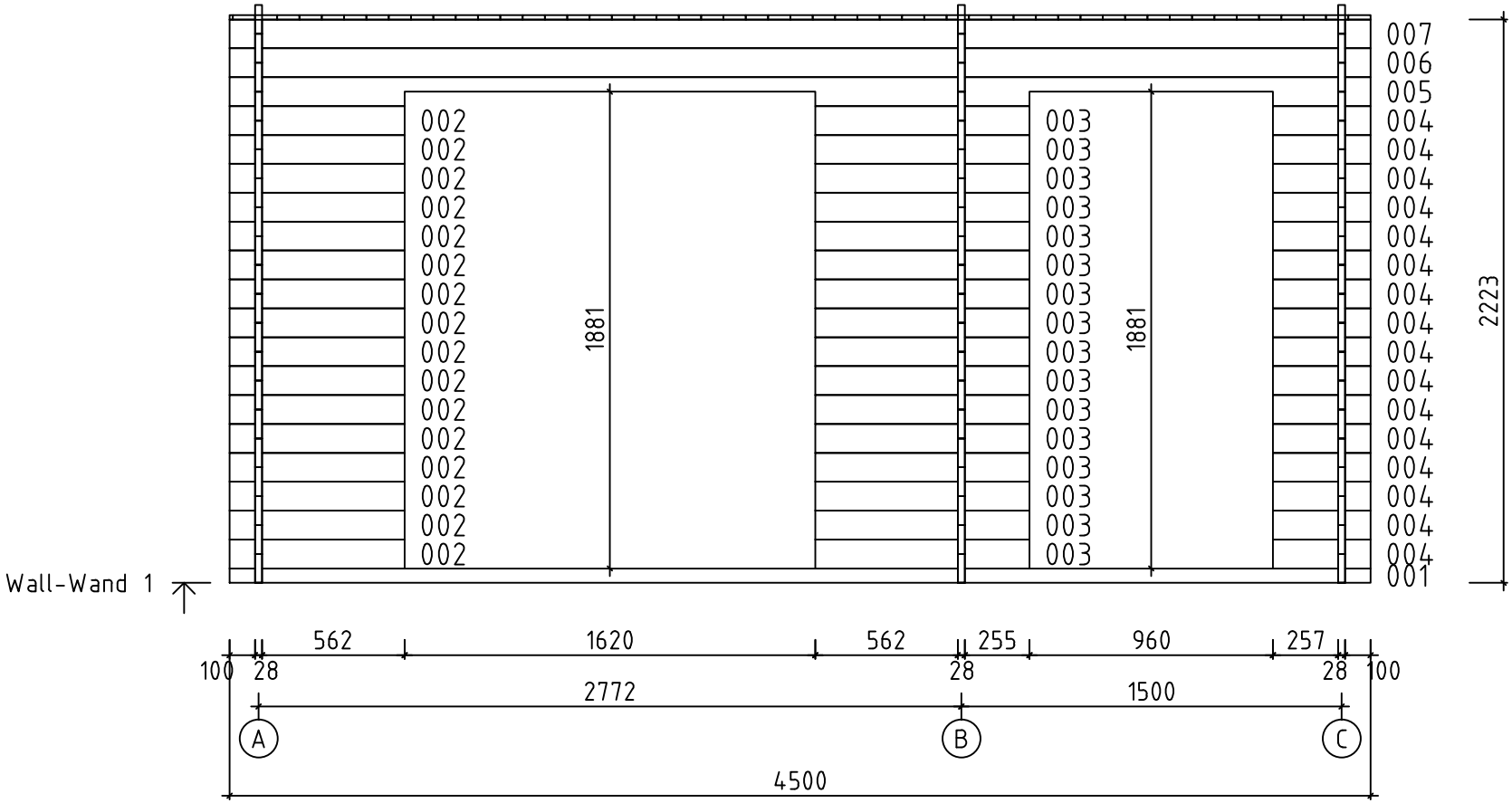

Model: Maria28 AB	Drawing: WALL-WAND 1		Page: 5
GartenHaus GmbH — www.gartenhaus-gmbh.de, www.gartenhaus.at, www.gartenhaus.ch, +49 (0) 40 537 9978-50	Drawn by: R.Tamm	Material: 2.8x11.4	Scale: 1:30
	Date: 21.03.2017	File: Maria28 mit Anbau.dwg	

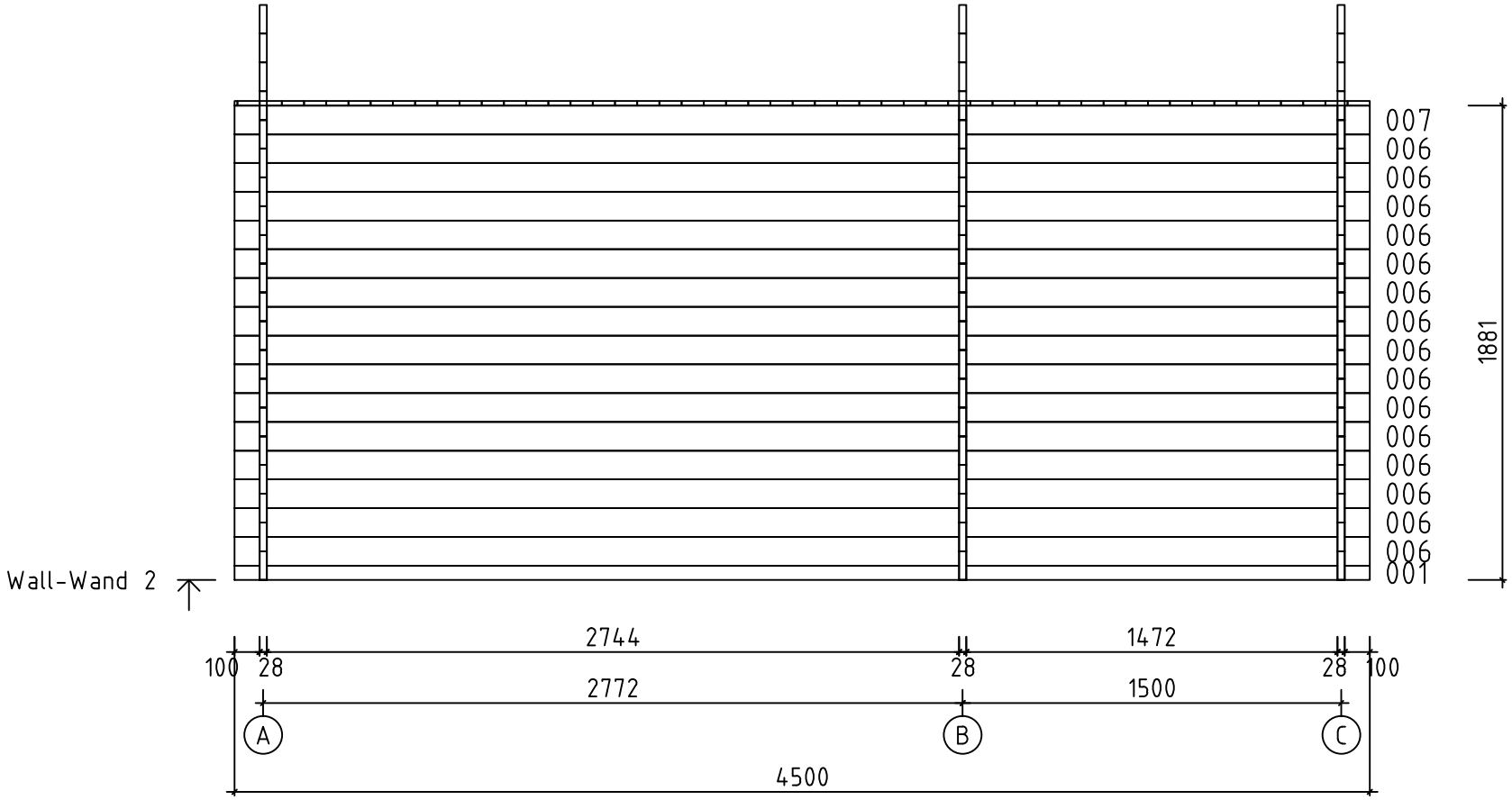

Model: Maria28 AB	Drawing: WALL-WAND 2		Page: 6
GartenHaus GmbH — www.gartenhaus-gmbh.de, www.gartenhaus.at, www.gartenhaus.ch, +49 (0) 40 537 9978-50	Drawn by: R.Tamm	Material: 2.8x11.4	Scale: 1:30
	Date: 21.03.2017	File: Maria28 mit Anbau.dwg	

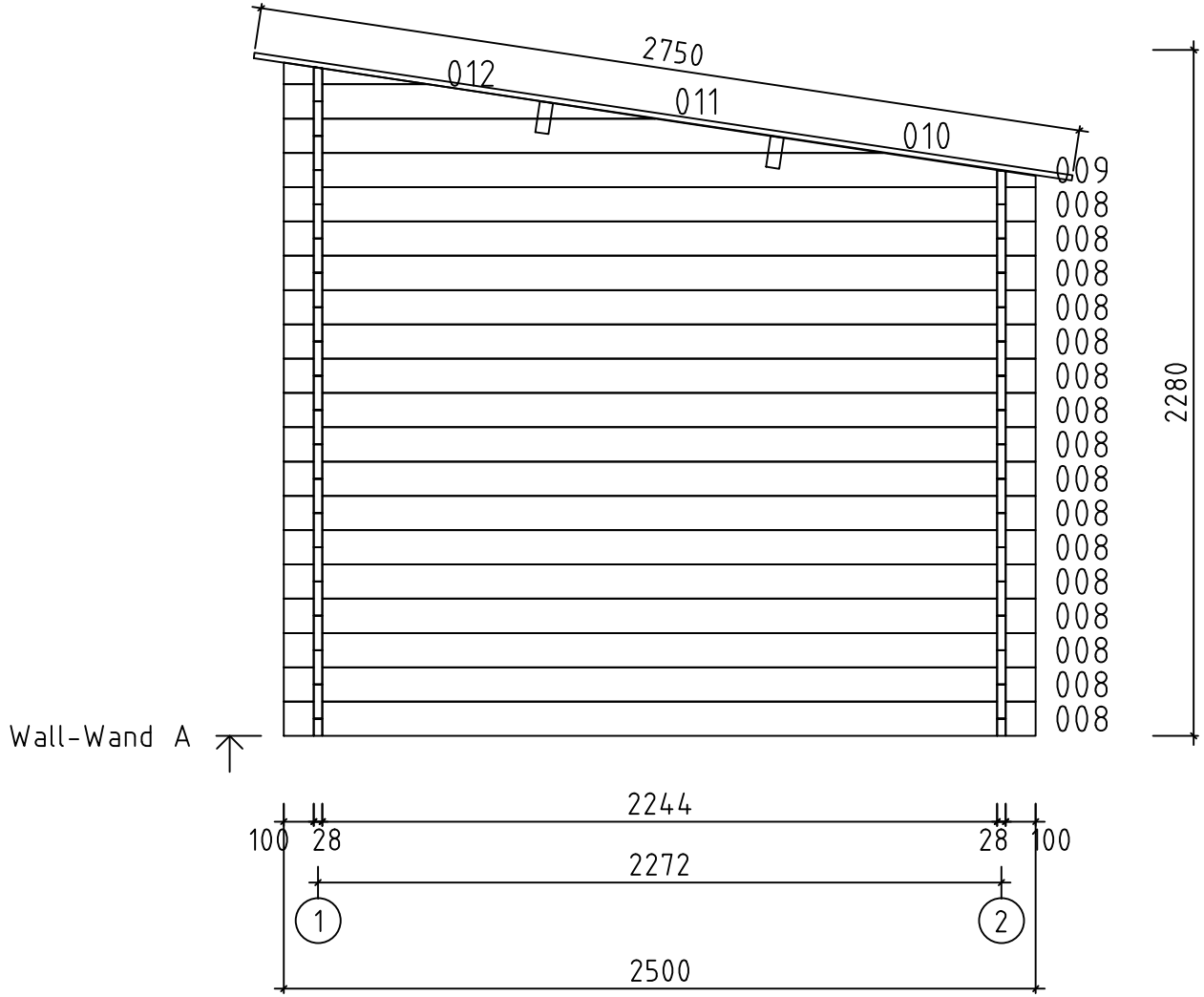

Model Maria28 AB	Drawing WALL-WAND A			Page 2
GartenHaus GmbH www.gartenhaus-gmbh.de www.gartenhaus.at www.gartenhaus.ch +49 (0) 40 537 9978-50	Drawn by R.Tamm	Material 2.8x11.4		Scale 1:30
	Date 21.03.2017	File Maria28 mit Anbau.dwg		

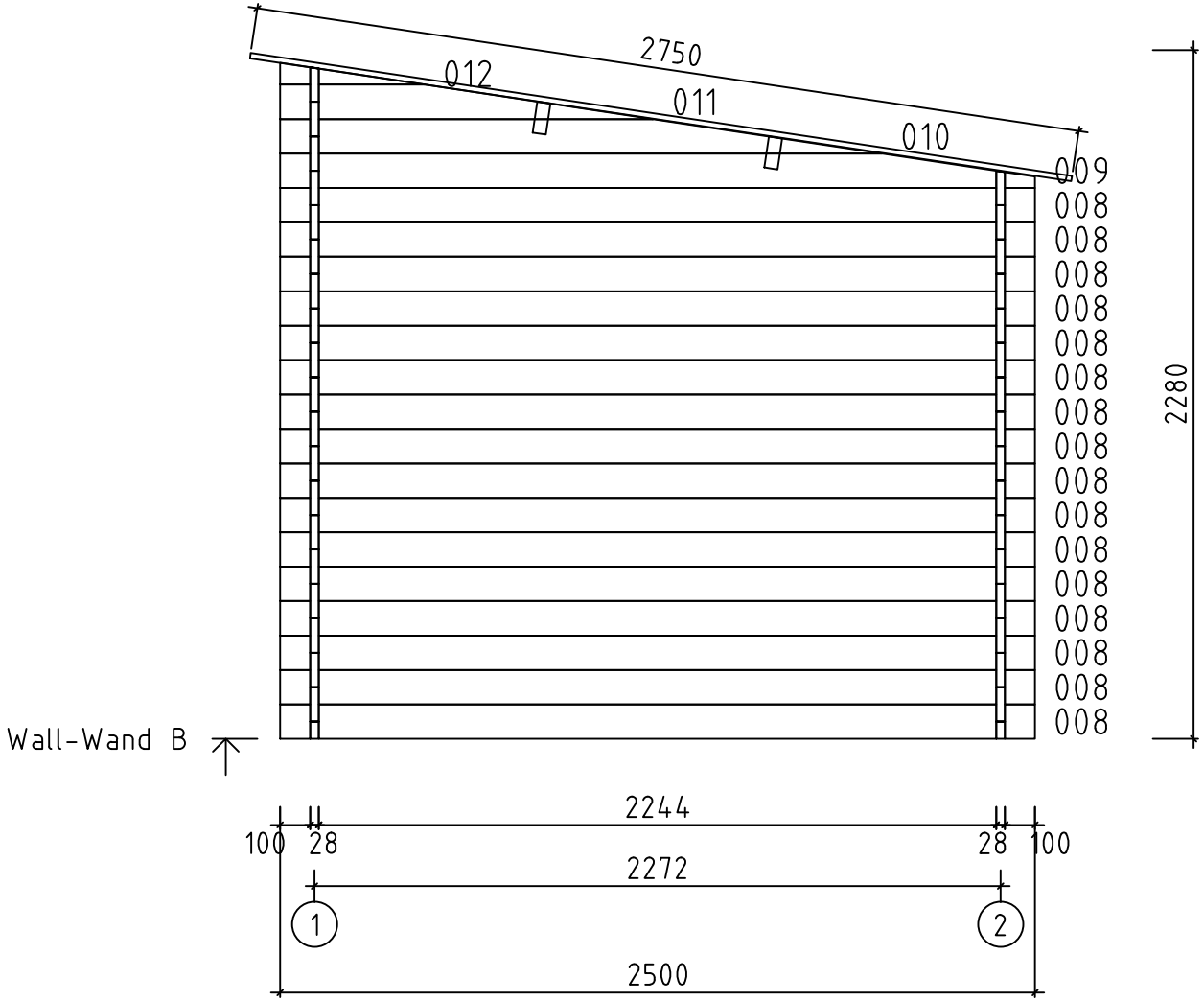

Model: Maria28 AB	Drawing: WALL-WAND B		Page: 3
GartenHaus GmbH — www.gartenhaus-gmbh.de, www.gartenhaus.at, www.gartenhaus.ch, +49 (0) 40 537 9978-50	Drawn by: R.Tamm	Material: 2.8x11.4	Scale: 1:30
	Date: 21.03.2017	File: Maria28 mit Anbau.dwg	

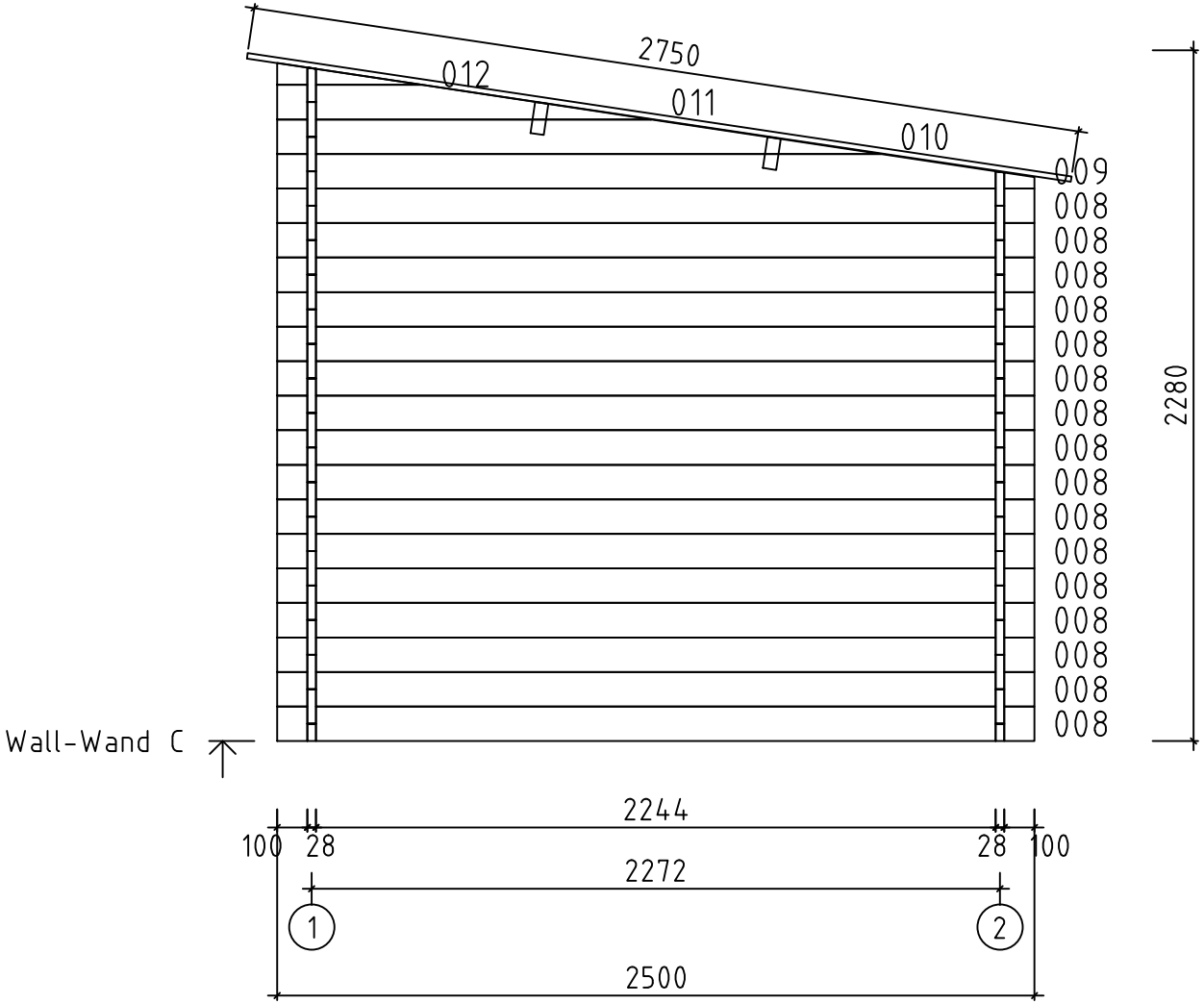

Model: Maria28 AB	Drawing: WALL-WAND C		Page: 4
GartenHaus GmbH www.gartenhaus-gmbh.de www.gartenhaus.at www.gartenhaus.ch +49 (0) 40 537 9978-50	Drawn by: R.Tamm	Material: 2.8x11.4	Scale: 1:30
	Date: 21.03.2017	File: Maria28 mit Anbau.dwg	

Pos	Specification-Spezifikation-Specificatie Maria28 AB	St.	Profile (mm)	Length (mm)
001	100 2744 1472 100	2	28x57	4500
002	100 562	16	28x114	690
003	562 255	16	28x114	845
004	257 100	16	28x114	385
005	100 2744 1472 100	1	28x114	4500
006	100 2744 1472 100	16	28x114	4500
007	100 2744 1472 100	2	28x114	4500
008	100 2244 100	48	28x114	2500
WA-1	414 8.6° 2500	1		
WB-1	414 2500	1		
WC-1	414 2500	1		
PR1	Purlin-Dakbalk-Dachpfette 100 2744 1472 100	2	44x144	4500
DP1	Roof board-Dachbrett-Dakplank	52	88x18	2750
L1	Eave Board-Traufenblende-Afdekplank	2	18x120	4536
L2	Facia Board-Giebelblende-Gevelplank	2	18x120	2790
	Storm Brace-Sturmleiste	2	18x40	1820
	Storm Brace-Sturmleiste	2	18x40	2000
	Door Set-Tür Satz-Deur Set	1		
	Double Door Set-Doppeltür Satz-Dubbele Deur Set 3x25 x2 4x60 x4	1		
	Nail-Nagel-Spijker	230		
	Nail-Nagel-Spijker 1.2x20	20		
	Ventilation Panel-Lüftungsgitter Set	1		

Kood	GartenHaus GmbH	Materjal	File Maria28 AB.dwg	Leht 1/2

Pos	Specification-Spezifikation-Specificatie Maria28 AB	St.	Profile (mm)	Length (mm)
	Wood Bolt set for Storm Brace-Holzschraubesatz für Sturmleisten 6x45	8		
DD6 1 60X185	DOOR 1600x1850 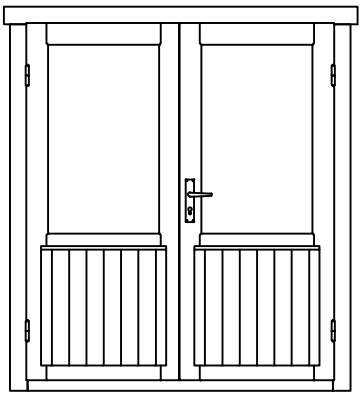 Door Glazing Bar Türsprossen Deurroeden 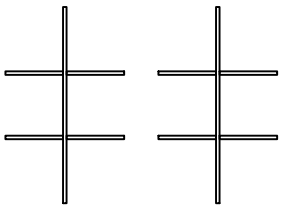	1		
SD6 94.5 X185 R	DOOR 945x1850 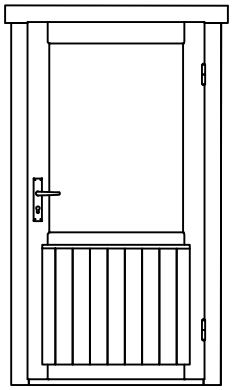 Door Glazing Bar Türsprossen Deurroeden 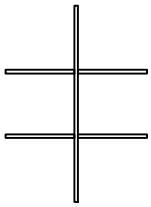	1		

Kood	GartenHaus GmbH	Materjal	File	Maria28 AB.dwg	Leht	2/2

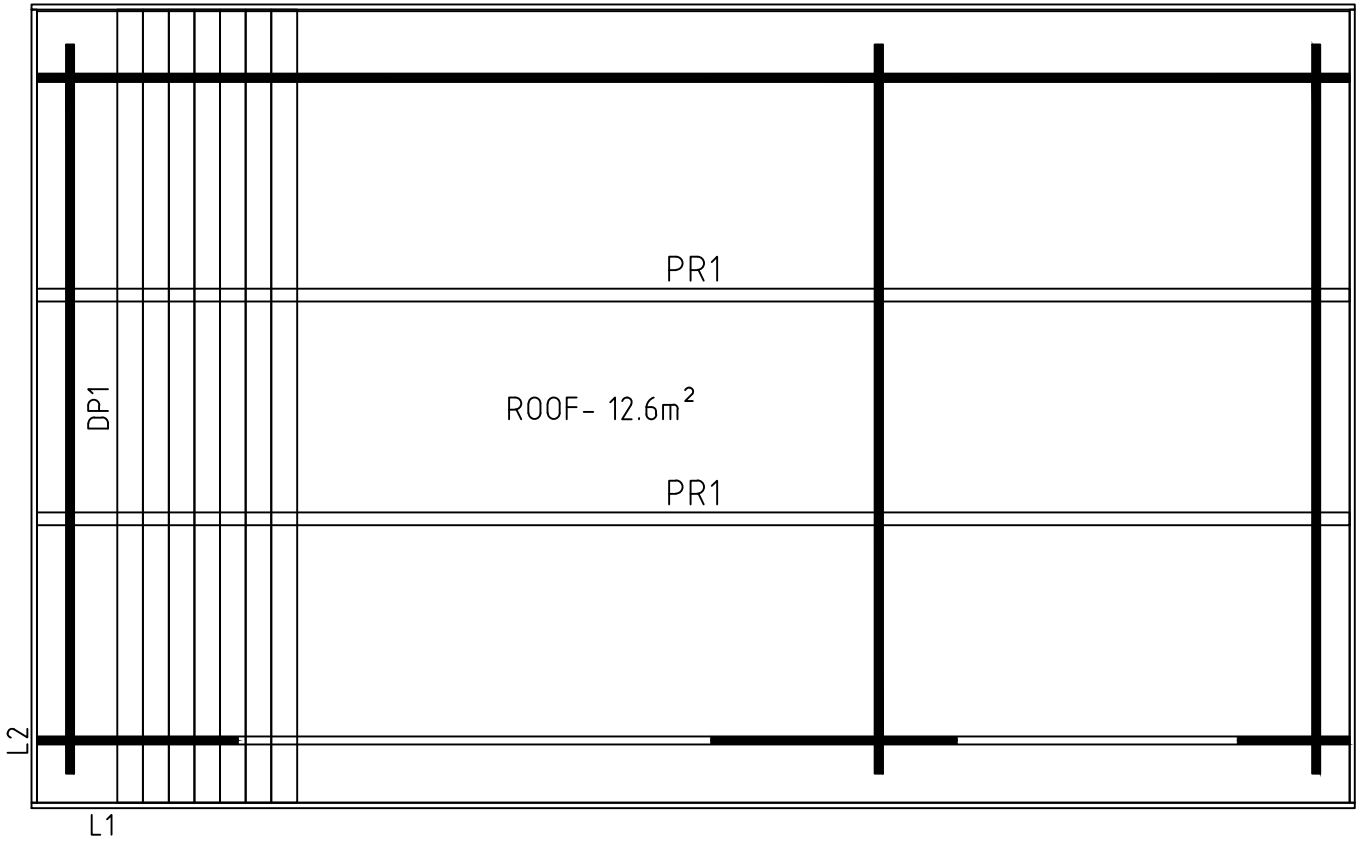

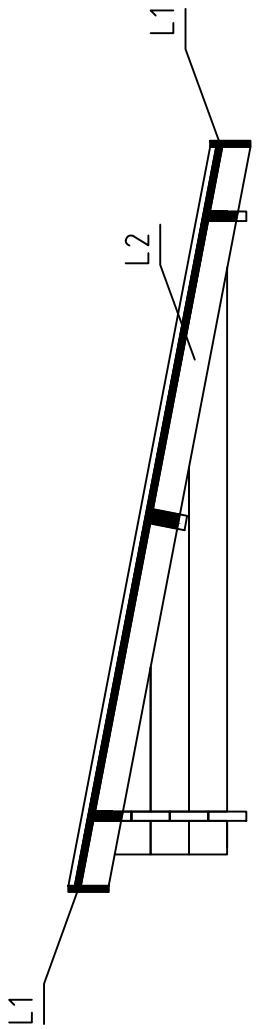

Model Maria28 AB	Drawing ROOF		Page
GartenHaus GmbH — www.gartenhaus-gmbh.de, www.gartenhaus.at, www.gartenhaus.ch, +49 (0) 40 537 9978-50	Drawn by R.Tamm	Material 28x114	Scale 1:30
	Date 21.03.2017	File Maria28 mit Anbau.dwg	

The guide is illustrative. This guide is not project specification.
Der Leitfaden ist illustrativ. Dieser Leitfaden ist keine Projektspezifikation.
De gids is illustratief. Deze gids is geen projectspecificatie.

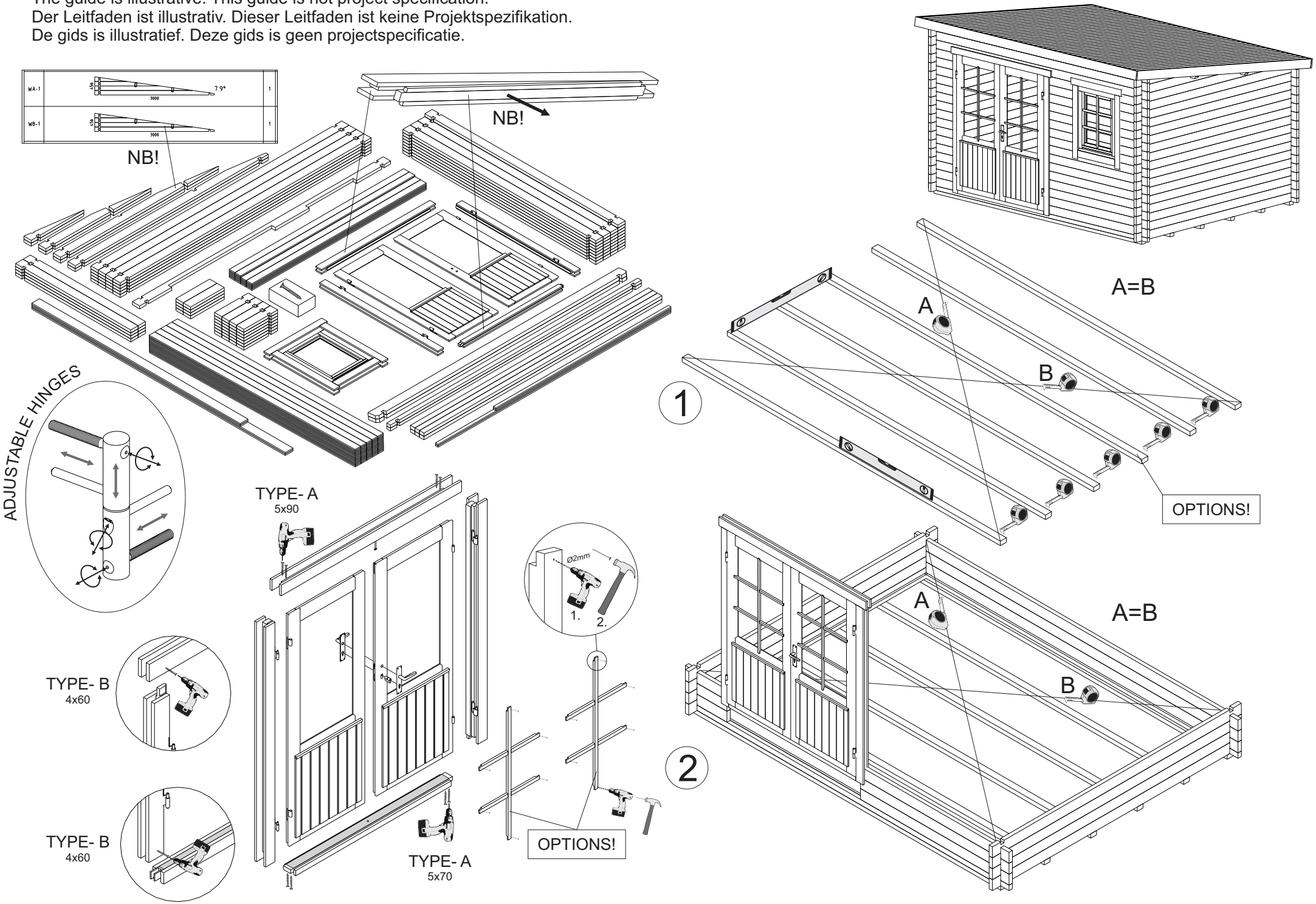

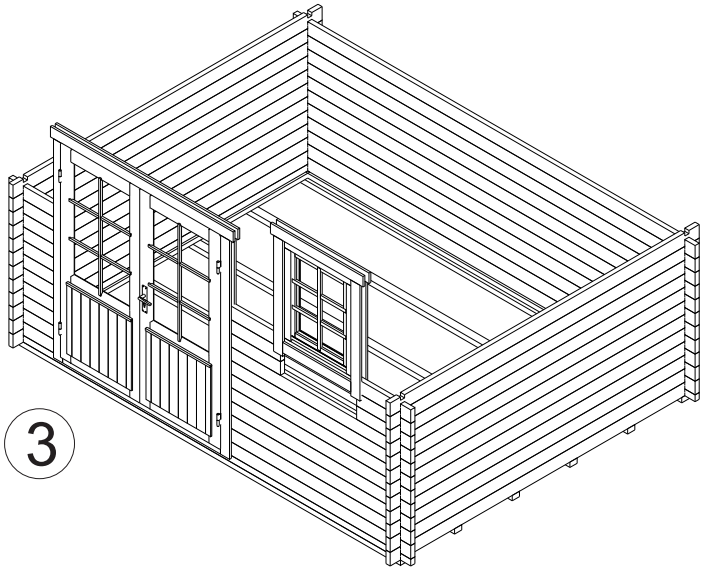
3

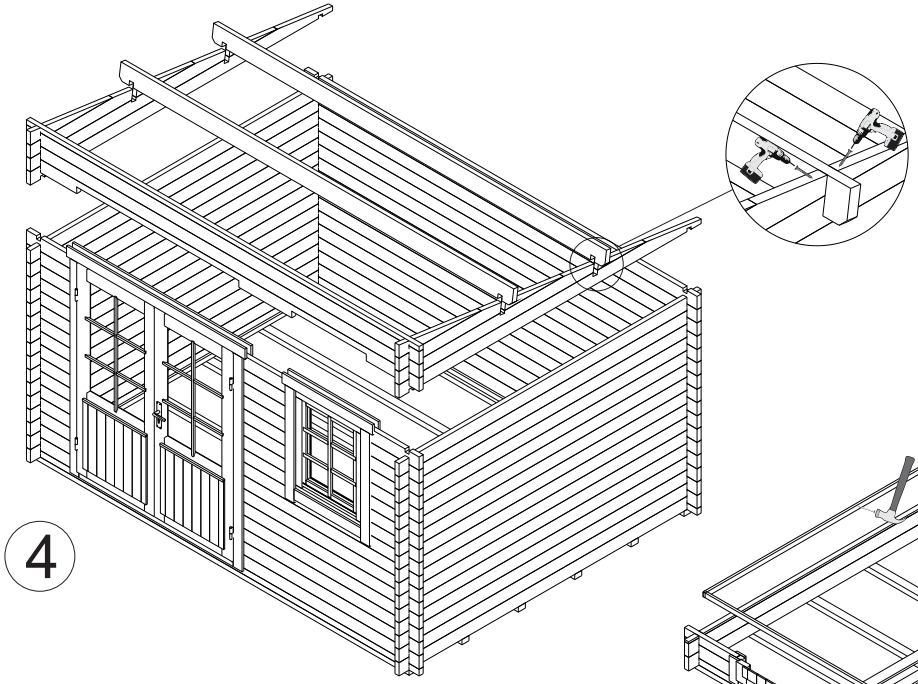
4

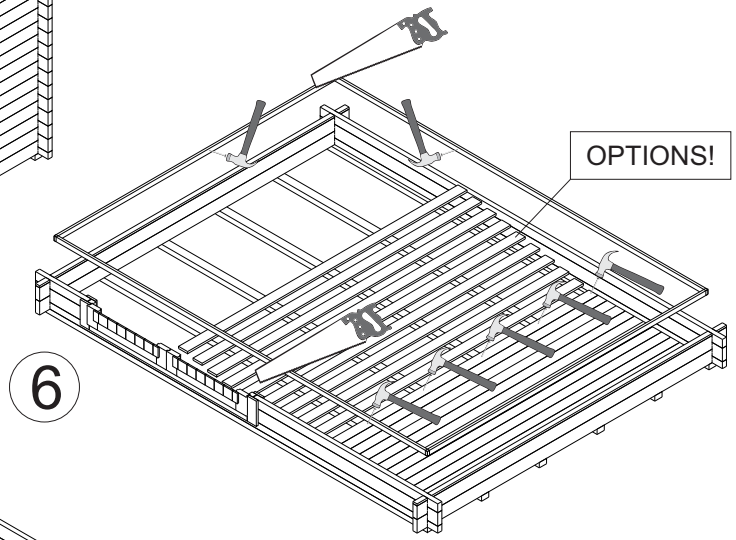
OPTIONS!
6

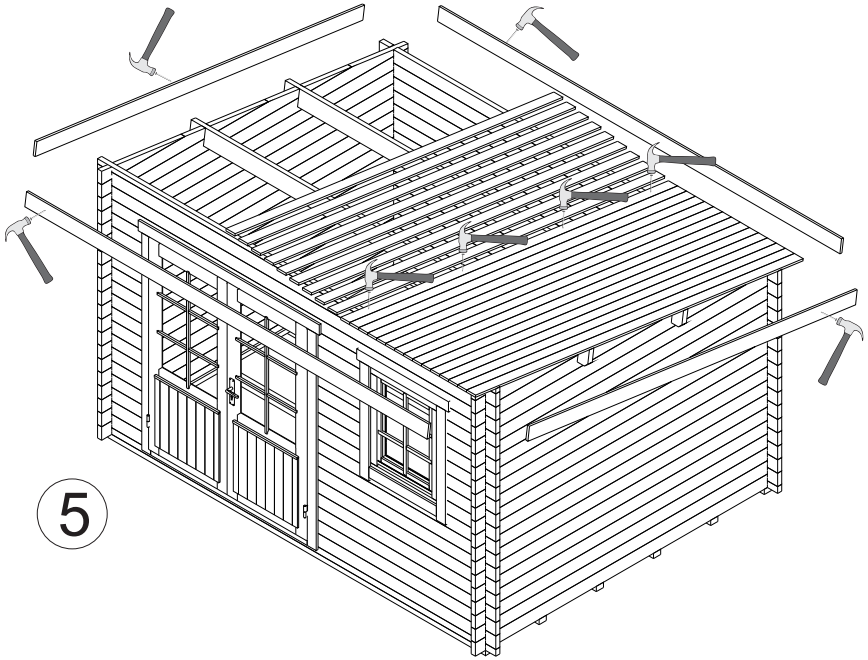
5

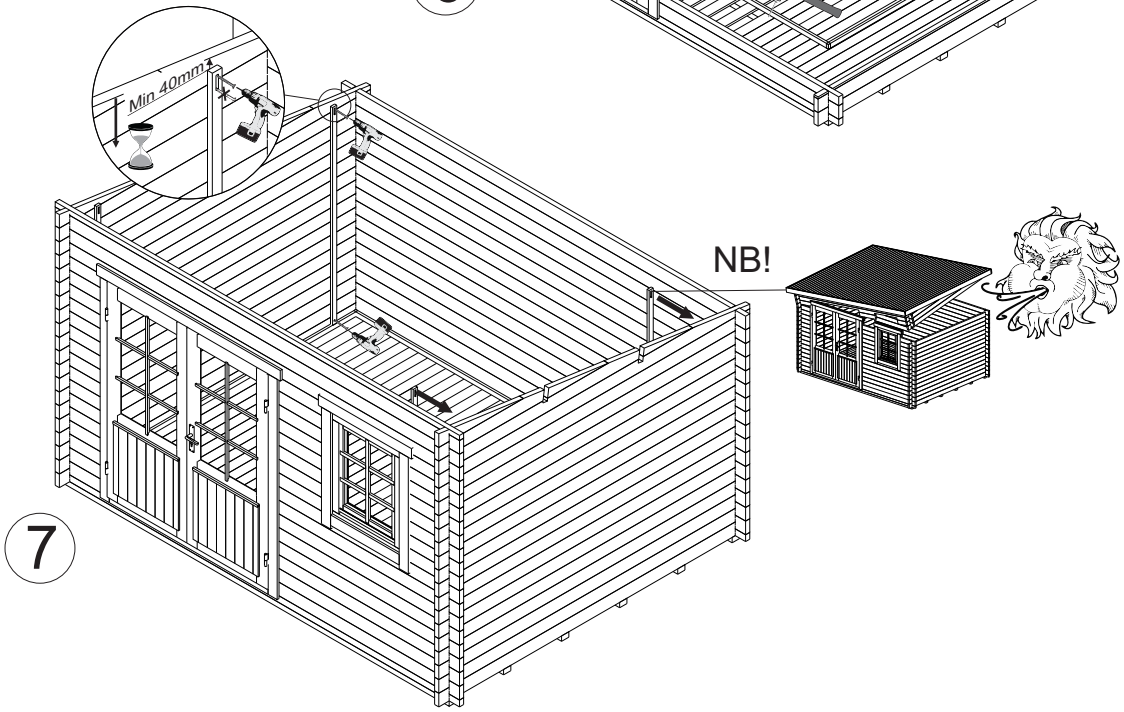
Min 40mm
NB!
7
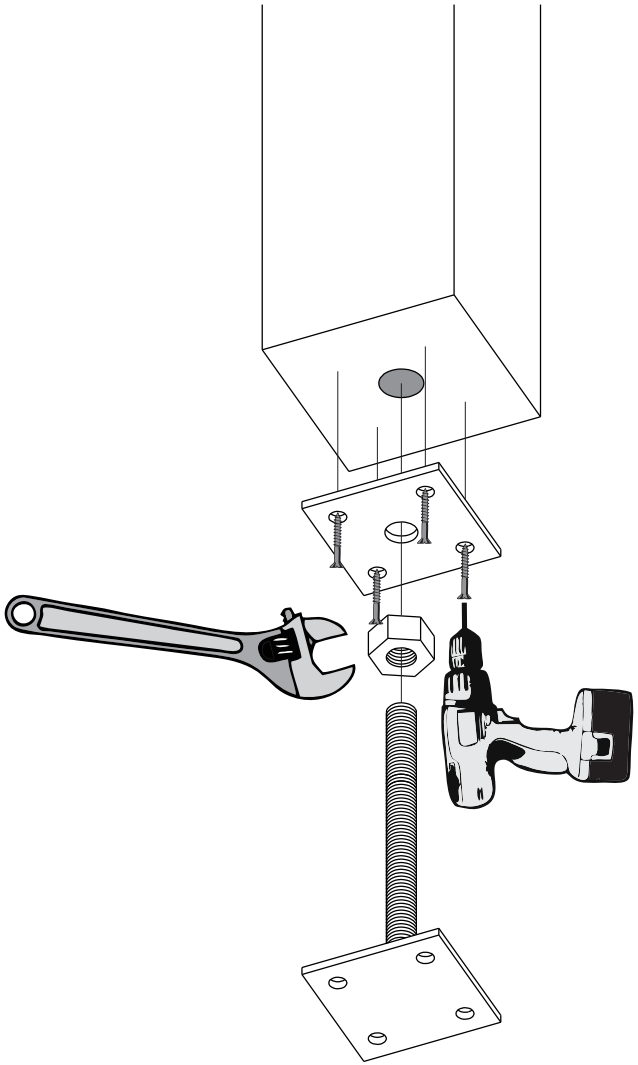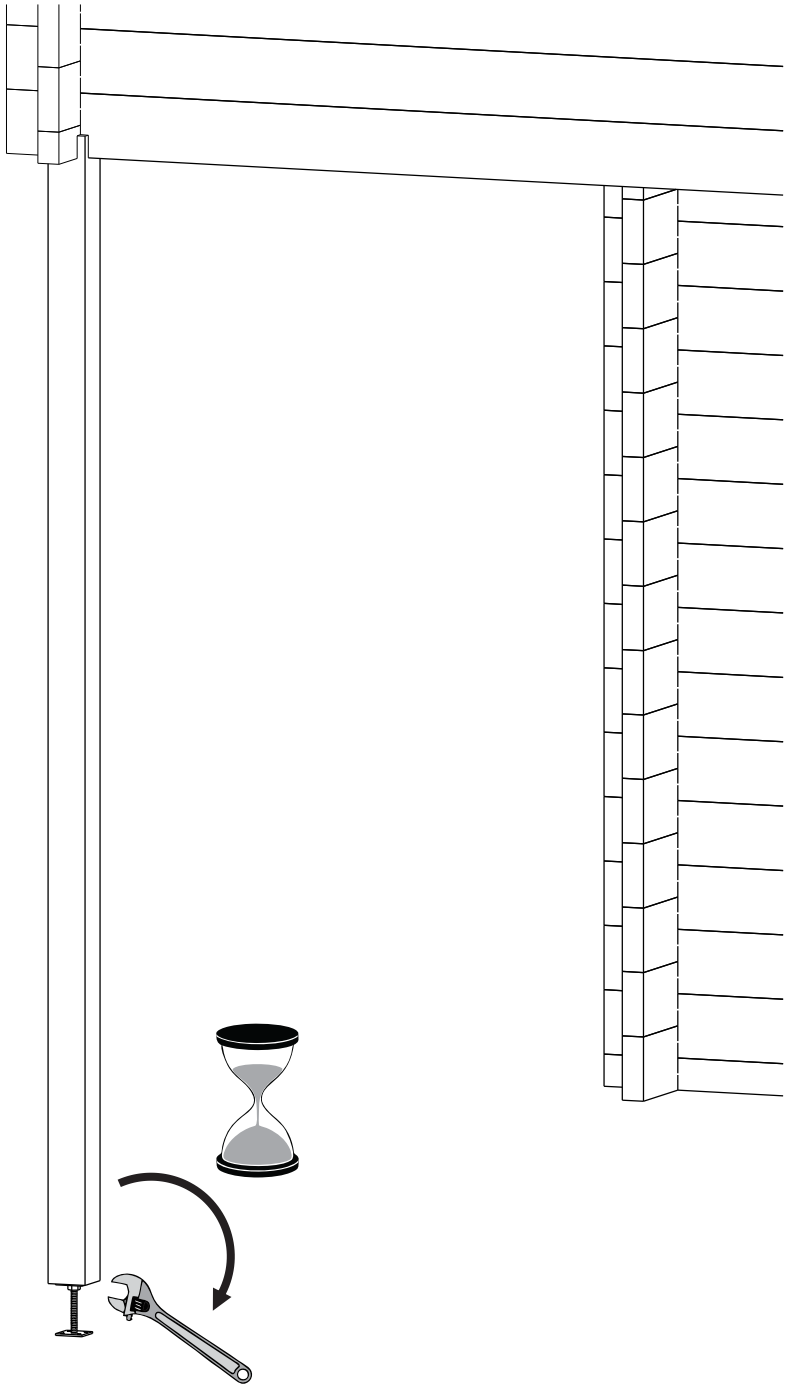
POST